makita

EN	Communication Connector	INSTRUCTION MANUAL	4
FR	Connecteur de communication	MANUEL D'INSTRUCTIONS	9
ES	Conector de Comunicación	MANUAL DE INSTRUCCIONES	14
ZHCN	通信连接器	使用说明书	19
ZHTW	通訊連接器	使用說明書	24
ID	Konektor Komunikasi	PETUNJUK PENGGUNAAN	29
MS	Penyambung Komunikasi	MANUAL ARAHAN	34
VI	Bộ Chuyển Đổi Kết Nối	TÀI LIỆU HƯỚNG DẪN	39
TH	อุปกรณ์เชื่อมต่อการสื่อสาร	คู่มือการใช้งาน	44
FA	رابط ارتباطات	دفترچه راهنما	53
AR	موصل التوصيل	دليل الإرشادات	57

ADP12

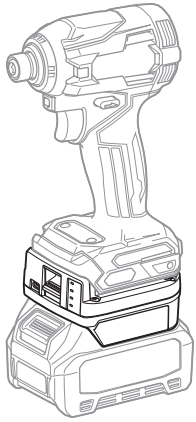

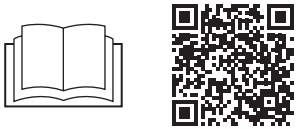

https://support.makita.biz/manual/adp/adp12/manual_index.html

Fig.1

https://support.makita.biz/app/adp/adp12/app_index.html

Fig.4

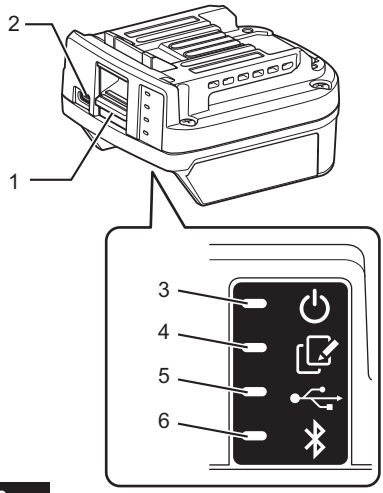

Fig.2

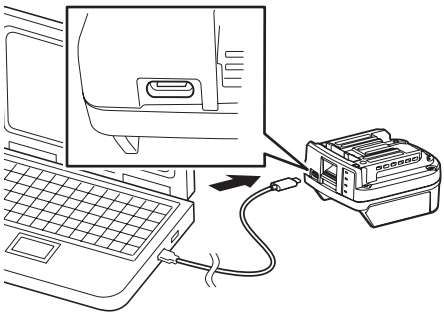

Fig.5

App Store

Google Play™

Fig.3

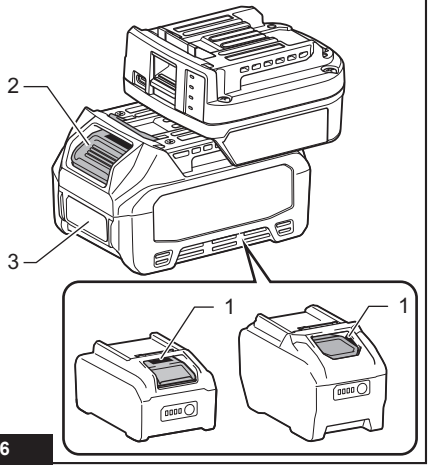

Fig.6

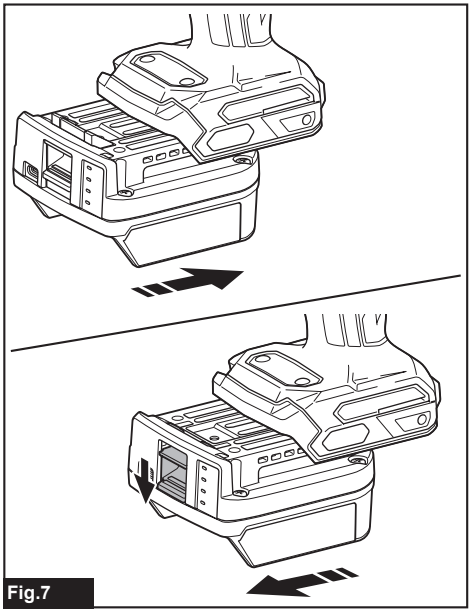

Fig.7

SPECIFICATIONS

Model:		ADP12
Applicable battery cartridge		BL4020 / BL4025 / BL4040 / BL4050F / BL4080F
Dimensions (L x W x H) (Without the battery and the tool)		98 mm x 85 mm x 55 mm
Net weight (Without the battery and the tool)		0.17 kg
Bluetooth	Bluetooth® version	5.1 (Bluetooth low energy)
	Transmission range	Approximately 10 m
	Frequency band	2,402 MHz - 2,480 MHz
	Maximum radio-frequency power	0.11 dBm (EIRP)

- Due to our continuing program of research and development, the specifications herein are subject to change without notice.
- Specifications may differ from country to country.
- Some of the battery cartridges listed above may not be available depending on your region of residence.

Applicable USB cable

Use a USB cable that matches the USB Type-C terminal.
We recommend a USB cable with a shield, USB-IF approval, and a length of up to about 1.8 m.

Applicable cord connected power source

Whether the cord connected power source is applicable or not depends on what the tool to be used with. Refer to the specification of the tool.

Notification about non-compatible tools

Some tools are not compatible with this connector. Please refer to the web manual in the figure for specific model numbers.

App web manual for ADP12
► Fig.1

Symbols

The followings show the symbols which may be used for the equipment. Be sure that you understand their meaning before use.

	Read the instruction manual.
	Indoor use only.
	Only for EU countries Due to the presence of hazardous components in the equipment, waste electrical and electronic equipment, accumulators and batteries may have a negative impact on the environment and human health. Do not dispose of electrical and electronic appliances or batteries with household waste! In accordance with the European Directive on waste electrical and electronic equipment and on accumulators and batteries and waste accumulators and batteries, as well as their adaptation to national law, waste electrical equipment, batteries and accumulators should be stored separately and delivered to a separate collection point for municipal waste, operating in accordance with the regulations on environmental protection. This is indicated by the symbol of the crossed-out wheeled bin placed on the equipment.
Ni-MH Li-ion	

ICES (IC) standard

For Canada only

CAN ICES-003(B)/NMB-003(B)

This device contains licence-exempt transmitter(s)/receiver(s) that comply with Innovation, Science and Economic Development Canada's licence-exempt RSS(s). Operation is subject to the following two conditions:

1. This device may not cause interference.
2. This device must accept any interference, including interference that may cause undesired operation of the device.

SAFETY WARNINGS

Before using this connector, read all instructions and cautionary markings on this connector, battery cartridge, and product using this connector.
Follow all safety warnings and instructions. Failure to follow the warnings and instructions may result in electric shock, fire and/or serious injury.

Work area safety

1. **Do not expose this connector to rain, snow, or wet condition.** Otherwise water may get into the connector and cause electric shock or short circuit.
2. **Do not operate this connector in explosive atmospheres, such as in the presence of flammable liquids, gases or dust.** Risk of explosion or fire.

Electrical safety

1. **Use a USB cable that matches the USB Type-C terminal. Do not modify the USB cable.** Otherwise malfunction may occur.
2. **Do not short the terminal. Keep the terminal away from other metal objects, like needles or wires, which can make a connection from one terminal to another.** Shorting the terminals together may cause burns or a fire.
3. **Use this connector only with specifically designated battery packs. Do not use the modified battery.** Use of any other battery packs may create a risk of injury and fire.

Service

1. **Have this connector serviced by a qualified repair person using only identical replacement parts.** This will ensure that the safety of this connector is maintained.
   Do not disassemble or tamper with this connector. It may result in a fire, excessive heat, or explosion.
   If you notice any abnormality in this connector, send it Makita Authorized or Factory Service Centers for inspection and repair.
   If a person without repair knowledge and skills repairs this product, not only it will not perform sufficiently, but there is also the risk of an accident or injury.

Additional safety warnings

1. **Inspect for damaged parts. If any abnormality or malfunction occurs, stop using this connector immediately.** If you continue to use it, smoke/fire, electric shock, and injury may occur.
   <Examples of abnormalities/failures>
   — The cable or the terminal are abnormally hot.
   — There is deep scratches or deformation.
   — When touching the USB cable, conductors may or may not be energized.
   — It smells burnt.
   — There is an electrical sensation.
   If you feel any trouble, immediately disconnect power source from the connector and contact Makita Authorized or Factory Service Centers for inspection and repair.
2. **If you notice any abnormalities such as heat generation of the battery cartridge during use, immediately remove and stop using the battery cartridge.** Continued use may cause smoke, fire, or explosion.
3. **Do not store and use this connector in locations where the temperature may reach or exceed 50 °C (122 °F).**
   Store in a dry place and out of the reach of children. There is a risk of an accident.
4. **Do not touch the terminals with wet hands.** Risk of electric shock.
5. **Do not drop this connector.** Risk of malfunction.

SAVE THESE INSTRUCTIONS – This manual contains important safety and operating instructions for this connector.
When lending this connector, always attach this instruction manual.

Safety warnings for radio waves

1. **Do not use this product near electronic devices with high-precision control and faint signals. (Examples of electronic devices that require caution: A hearing aid, a pacemaker, other medical equipment, a fire alarm, an automatic door, and other automatic control equipment).**
2. The radio wave of this product is not guaranteed in all environments. In the following cases, the radio wave may not reach or the radio wave may be interrupted.
   — When using this product in buildings where concrete, rebar, or metal is used.
   — When using this product near obstacles.
   — When this product is interfered with wireless communication devices that use the same frequency.
   — When using this product near the equipment such as microwave ovens that generates magnetic field, static electricity, or radio interference.

RESPECTIVE TRADEMARKS and REGISTERED TRADEMARKS

Bluetooth®

- The Bluetooth® word mark and logos are registered trademarks owned by the Bluetooth SIG, Inc. and any use of such marks by Makita is under license. Other trademarks and trade names are those of their respective owners.

- Android and Google Play are trademarks or registered trademarks of Google LLC.
- iPhone is a trademark of Apple Inc., registered in the U.S. and other countries.
- The iPhone trademark is used under license from Aiphone Co., Ltd.
- App Store is a service mark of Apple Inc.
- All other trademarks in this document are the property of their respective owners.
  Note that ™ and ® marks are omitted in some of the main text.

PARTS DESCRIPTION

► **Fig.2**

1. **Button**
2. **USB port**
   For communication with a PC. Cannot be used for charging USB devices.
3. **Status**

Lamp	Status
Off	Power source (battery cartridge/USB) is not connected to this connector.
Lighted in green	Power source is connected to this connector.
Blinking in red	Data reading/loading error

4. **Mode**
   Refer to the app web manual for details of each mode.

Lamp	Mode
Off	Communication (Comm) Mode
Lighted in red	Stand-alone Mode (Battery)
Lighted in green	Stand-alone Mode (Tool)

5. **USB connection**

Lamp	USB connection
Off	PC app is not connected to this connector.
Lighted in green	PC app is connected to this connector.
Blinking in green (fast)	Communicating with PC app

6. **Bluetooth connection**

Lamp	Bluetooth connection
Off	Radio wave is not generated.
Lighted in blue	Connection is established.
Blinking in blue	Radio wave is generated. (Connection is not established.)
Blinking in blue (fast)	Communicating with smartphone app

WHAT YOU CAN DO WITH ADP12

For details on how to use the app, refer to the app web manual for ADP12. (Refer to Fig.1.)

Features

- **Anti-theft setting (PIN code)**
  You can set the PIN code for each tool and battery cartridge. Only the combination of the tool and battery cartridge with matching PINs can be operated.
- **Battery timer setting**
  An expiration time/date can be set to battery cartridges according to a construction schedule so that the cartridges are not usable after the construction is finished.
- **Service assistance**
  - **Tool checker**
    Tool status and operation history can be displayed.
  - **Battery checker**
    Battery status and operation history can be displayed.
  - **Notepad registration**
    You can register characters in the tool and battery cartridge (the number of characters that can be registered depends on the model). It is used for tool management and maintenance history.

NOTE: Some features are not available depending on the tool.

NOTE: In the tool checker, the number of operation history may be displayed even with the brand new tool due to the inspections in factory, etc.

PRIOR TO USE

Installing the app

- The app is free, but a separate communication fee may be charged when downloading.
- The app is exclusively for Makita products.
- Please use the app after agreeing to the latest version of the application terms of use. At the first startup or installing the app, the terms of use screen will be displayed.
- The application screen may be changed or unavailable without notice due to future updates.

For smartphones/tablets

Preparation in advance

A smartphone/tablet (iOS or Android) is necessary to use the app.

- iOS (iPhone): iOS 13 or later is required.
- Android: Android Version 9.0 or later is required. With some exceptions, Android devices need to allow location information to be used for Bluetooth connections.

Installing the app

1. Search for “Makita Tool Management” on App Store or Google Play.
   You can also access from the QR code in the following figure.

Smartphone app download site
► Fig.3

2. Install the app. A “Makita Tool Management” icon will be created on the home screen.

For PCs

System requirements

The PC must satisfy the following requirements to use the app.

- OS: Windows 10, or Windows 11

Installing the app

1. Access the URL shown in the following figure.

PC app download site
► Fig.4

2. Download “MakitaToolManagementSetup_EN_v1020.exe” and install the app.

Connecting the PC

Before starting the app, connect this connector to the PC.
► Fig.5

NOTICE: **Do not disconnect the USB cable while the USB connection lamp of this connector is flashing.**

Installing the battery cartridge/tool

Optional accessory

Before starting up the app, install the battery cartridge and the tool to this connector.

Installing or removing battery cartridge

⚠CAUTION: **Always install the battery cartridge fully until the red indicator cannot be seen.** If not, it may accidentally fall out of this connector, causing injury to you or someone around you.

⚠CAUTION: **Be careful not to pinch your finger between the battery cartridge and the terminals.**

NOTICE: **Charge the battery cartridge before use.** The battery cartridge that has no remaining capacity cannot be used.

NOTICE: **When removing the battery cartridge, make sure that the installed tool is completely stopped and there is no communication with the app.** Otherwise malfunction may occur.

To install the battery cartridge, align the tongue on the battery cartridge with the groove in the housing and slip it into place. Insert it all the way until it locks in place with a little click. If you can see the red indicator as shown in the figure, it is not locked completely.
To remove the battery cartridge, slide it from this connector while sliding the button on the front of the cartridge.
► Fig.6: **1.** Red indicator **2.** Button **3.** Battery cartridge

Installing or removing tool

⚠CAUTION: **Do not put your finger on the switch of the tool.** Otherwise unintentional starting may cause and injury result.

NOTICE: **When installing or removing the tool, make sure that the installed tool is completely stopped.** Otherwise malfunction may occur.

NOTICE: **When removing the tool, make sure that there is no communication with the app.** Otherwise malfunction may occur.

NOTE: The tool does not drive with this connector attached.

To install the tool, align the tongue on this connector with the groove in the housing and slip it into place. Insert it all the way until it locks in place with a little click.
To remove the tool, slide it from this connector while sliding the button on the front of this connector.
► Fig.7

TROUBLESHOOTING

Before asking for repairs, check the following points.

State of abnormality	Probable cause (malfunction)	Remedy
The connector cannot turn on. The lamp of status does not light.	The remaining battery capacity is low.	Charge the battery cartridge.
	Battery cartridge is installed improperly.	Remove the battery cartridge once. Re-install the battery cartridge as described in this manual.
The status lamp blinks in red.	The tool is installed improperly.	Remove the tool once. Re-install the tool as described in this manual.
	Battery cartridge is installed improperly.	Remove the battery cartridge once. Re-install the battery cartridge as described in this manual.
The connector cannot establish the connec-tion with the smartphone/ tablet.	The signal is weak.	Put the smartphone/ tablet closer to the connector.
	Bluetooth con-nection of the smartphone/tab-let is disabled.	Activate the Bluetooth connection of the smartphone/tablet.
The USB con-nection with PC does not work.	The USB cable is not plugged in properly.	Make sure that the USB cable is plugged into the USB port firmly.
	The cable is broken.	Use another USB cable.
	The USB cable is out of specification.	Use the USB cable which is specified in this manual. Refer to the section for specifications.

If the trouble cannot be solved even after taking the above measures, the connector may be defective. Please contact Makita Authorized Service Centers.

MAINTENANCE

CAUTION: **Always be sure that the tool is switched off and the battery cartridge is removed before attempting to perform inspection or maintenance.**

NOTICE: **Do not wash the connector with water.** Risk of malfunction.

NOTICE: **From time to time wipe off the outside of this connector using a cloth dampened in soapy water.**

NOTICE: **Never use gasoline, benzine, thinner, alcohol or the like. Discoloration, deformation or cracks may result.**

To maintain product SAFETY and RELIABILITY, repairs, any other maintenance or adjustment should be performed by Makita Authorized or Factory Service Centers, always using Makita replacement parts.

SPÉCIFICATIONS

Modèle :		ADP12
Batterie applicable		BL4020 / BL4025 / BL4040 / BL4050F / BL4080F
Dimensions (L x P x H) (Sans batterie et outil)		98 mm x 85 mm x 55 mm
Poids net (Sans batterie et outil)		0,17 kg
Bluetooth	Version Bluetooth®	5,1 (Bluetooth Low Energy)
	Plage de transmission	Environ 10 m
	Bande de fréquence	2 402 MHz - 2 480 MHz
	Puissance de radio fréquence maximale	0,11 dBm (PIRE)

- Étant donné l'évolution constante de notre programme de recherche et de développement, les spécifications contenues dans ce manuel sont sujettes à modification sans préavis.
- Les spécifications peuvent varier suivant les pays.
- Certaines batteries répertoriées ci-dessus peuvent ne pas être disponibles selon la région où vous résidez.

Câble USB applicable

Utilisez un câble USB correspondant à la borne USB de type C.
Nous vous recommandons d'utiliser un câble USB avec blindage, l'approbation USB-IF et une longueur maximale d'environ 1,8 m.

Source d'alimentation connectée par cordon applicable

Que la source d'alimentation connectée par le cordon soit applicable ou non dépend de l'utilisation de l'outil. Reportez-vous aux spécifications de l'outil.

Notification sur les outils non compatibles

Certains outils ne sont pas compatibles avec ce connecteur. Veuillez vous reporter au manuel en ligne illustré ci-dessous pour connaître les numéros de modèle spécifiques.

Manuel de l'application en ligne pour ADP12
► Fig.1

Symboles

Vous trouverez ci-dessous les symboles susceptibles d'être utilisés pour l'appareil. Veillez à comprendre leur signification avant toute utilisation.

	Lire le mode d'emploi.
	Utilisation à l'intérieur uniquement.
	Pour les pays de l'Union européenne uniquement En raison de la présence de composants dangereux dans l'équipement, les déchets d'équipements électriques et électroniques, les accumulateurs et les batteries peuvent avoir un impact négatif sur l'environnement et la santé humaine. Ne jetez pas les appareils électriques et électroniques ou les batteries avec les ordures ménagères ! Conformément à la directive européenne relative aux déchets d'équipements électriques et électroniques et aux déchets d'accumulateurs et de batteries, ainsi qu'à son adaptation à la législation nationale, les déchets d'équipements électriques, les batteries et les accumulateurs doivent être collectés séparément et déposés dans un point de collecte distinct pour déchets urbains, conformément aux réglementations en matière de protection de l'environnement. Cela est indiqué par le symbole de la poubelle à roulettes barrée sur l'équipement.
Ni-MH Li-ion	

Norme ICES (IC)

Pour le Canada uniquement

CAN ICES-003(B)/NMB-003(B)

Cet appareil contient un ou plusieurs émetteurs/récepteurs exempts de licence qui sont conformes au(x) CNR exempt(s) de licence d'Innovation, Sciences et Développement économique Canada. Son fonctionnement est soumis aux deux conditions suivantes :

1. Cet appareil ne doit pas provoquer d'interférences.
2. Cet appareil doit accepter toutes les interférences, y compris celles susceptibles de provoquer un fonctionnement indésirable de l'appareil.

CONSIGNES DE SÉCURITÉ

Avant d'utiliser ce connecteur, lisez toutes les instructions et avertissements sur ce connecteur, la batterie et le produit utilisant ce connecteur. Respectez toutes les consignes de sécurité et instructions. Il y a risque d'électrocution, d'incendie et/ou de graves blessures si les mises en garde et les instructions ne sont pas respectées.

Sécurité de l'aire de travail

1. **N'exposez pas ce connecteur à la pluie, à la neige ou à un environnement humide.** Autrement, de l'eau pourrait pénétrer dans le connecteur et provoquer une électrocution ou un court-circuit.
2. **N'utilisez pas ce connecteur dans un environnement explosif, par exemple en présence de liquides, gaz ou poussières inflammables.** Risque d'explosion ou d'incendie.

Sécurité électrique

1. **Utilisez un câble USB correspondant à la borne USB de type C. Ne modifiez pas le câble USB.** Autrement, un dysfonctionnement pourrait survenir.
2. **Ne court-circuitez pas la borne. Éloignez la borne des autres objets métalliques, tels que les aiguilles ou les fils électriques, qui peuvent établir une connexion entre une borne et une autre.** Court-circuiter les bornes entre elles peut provoquer des brûlures ou un incendie.
3. **Utilisez ce connecteur uniquement avec la batterie spécifiquement indiquée. N'utilisez pas la batterie si elle a été modifiée.** L'utilisation de toute autre batterie peut présenter un risque de blessure et d'incendie.

Dépannage

1. **Confiez la réparation de ce connecteur à un réparateur qualifié qui utilise uniquement des pièces de rechange identiques.** La sécurité du connecteur sera ainsi préservée.
   Ne démontez ni ne modifiez ce connecteur. Cela pourrait entraîner un incendie, une chaleur excessive ou une explosion.
   Si vous remarquez une anomalie sur ce connecteur, confiez-le à un centre de service après-vente agréé Makita ou à un centre de service d'usine pour inspection et réparation. Si une personne sans connaissances et compétences en réparation répare ce produit, non seulement ses performances seront insuffisantes, mais il existe également un risque d'accident ou de blessure.

Consignes de sécurité supplémentaires

1. **Inspectez les pièces endommagées. En cas d'anomalie ou de dysfonctionnement, cessez immédiatement d'utiliser ce connecteur.** Si vous continuez à l'utiliser, de la fumée ou un incendie, une électrocution et des blessures peuvent se produire.
   <Exemples d'anomalies ou de défaillances>
   — Le câble ou la borne sont anormalement chauds.
   — Il y a des rayures profondes ou une déformation.
   — Lorsque vous touchez le câble USB, les conducteurs peuvent ou non être sous tension.
   — Il y a une odeur de brûlé.
   — Il y a une sensation électrique.
   En cas de problème, débranchez immédiatement la source d'alimentation du connecteur et contactez un centre de service après-vente agréé Makita ou un centre de service d'usine pour inspection et réparation.
2. **Si vous remarquez des anomalies comme une génération de chaleur dans la batterie pendant l'utilisation, retirez immédiatement la batterie et cessez de l'utiliser.** Continuer à l'utiliser peut provoquer de la fumée, un incendie ou une explosion.
3. **Ne rangez ni n'utilisez ce connecteur dans un endroit où la température risque d'atteindre ou de dépasser 50 °C.**
   Rangez-le dans un endroit sec hors de la portée des enfants. Il y a un risque d'accident.
4. **Ne touchez pas les bornes avec les mains humides.** Risque d'électrocution.
5. **Ne laissez pas tomber ce connecteur.** Risque de dysfonctionnement.

CONSERVEZ CES INSTRUCTIONS - Ce manuel contient des consignes de sécurité et des instructions de fonctionnement importantes pour le connecteur.
Lorsque vous prêtez ce connecteur, joignez toujours ce manuel d'instructions.

Consignes de sécurité pour les ondes radio

1. **N'utilisez pas ce produit à proximité d'appareils électroniques dotés d'un contrôle de grande précision et de signaux faibles. (Exemples d'appareils électroniques nécessitant une attention particulière : une prothèse auditive, un stimulateur cardiaque, un autre équipement médical, une alarme incendie, une porte automatique et d'autres équipements de commande automatique).**
2. L'onde radio de ce produit n'est pas garantie dans tous les environnements. Dans les cas suivants, l'onde radio peut ne pas être reçue ou être interrompue.
   — Lors de l'utilisation de ce produit dans des bâtiments où du béton, des barres d'armature ou du métal sont utilisés.

— Lors de l'utilisation de ce produit à proximité d'obstacles.
— Lorsque ce produit subit des interférences de périphériques de communication sans fil utilisant la même fréquence.
— Lors de l'utilisation de ce produit à proximité d'équipements tels que des fours à micro-ondes générant un champ magnétique, de l'électricité statique ou des interférences radio.

MARQUES COMMERCIALES et MARQUES DÉPOSÉES RESPECTIVES

- La marque verbale et les logos Bluetooth® sont des marques déposées détenues par Bluetooth SIG, Inc., et toute utilisation de ces marques par Makita fait l'objet d'une licence. Les autres marques commerciales et noms commerciaux appartiennent à leurs propriétaires respectifs.
- Android et Google Play sont des marques commerciales ou des marques déposées de Google LLC.
- iPhone est une marque commerciale d'Apple Inc., déposée aux États-Unis et dans d'autres pays.
- La marque iPhone est utilisée sous licence de Aiphone Co., Ltd.
- App Store est une marque de service d'Apple Inc.
- Toutes les autres marques commerciales mentionnées dans ce document appartiennent à leurs propriétaires respectifs.
  Notez que les symboles ™ et ® sont omis dans certaines parties du texte principal.

DESCRIPTION DES PIÈCES

► **Fig.2**

1. **Bouton**
2. **Port USB**
   Pour la communication avec un ordinateur. Ne peut pas être utilisé pour charger des périphériques USB.
3. **État**

Témoin	État
Éteint	La source d'alimentation (batterie/USB) n'est pas connectée à ce connecteur.
Allumé en vert	La source d'alimentation est connectée à ce connecteur.
Clignote en rouge	Erreur de lecture/chargement des données

4. **Mode**
   Reportez-vous au manuel de l'application en ligne pour en savoir plus sur chaque mode.

Témoin	Mode
Éteint	Mode de communication (Comm)
Allumé en rouge	Mode autonome (Batterie)
Allumé en vert	Mode autonome (Outil)

5. **Connexion USB**

Témoin	Connexion USB
Éteint	L'application sur l'ordinateur n'est pas connectée à ce connecteur.
Allumé en vert	L'application sur l'ordinateur est connectée à ce connecteur.
Clignotement vert (rapide)	Communication avec l'application sur l'ordinateur

6. **Connexion Bluetooth**

Témoin	Connexion Bluetooth
Éteint	Aucune onde radio n'est générée.
Allumé en bleu	La connexion est établie.
Clignote en bleu	Une onde radio est générée. (La connexion n'est pas établie.)
Clignotement bleu (rapide)	Communication avec l'application pour smartphone

CE QUE VOUS POUVEZ FAIRE AVEC ADP12

Pour savoir comment utiliser l'application, reportez-vous au manuel de l'application en ligne pour ADP12. (Reportez-vous à la Fig.1.)

Fonctionnalités

- **Paramètre antivol (code PIN)**
  Vous pouvez définir le code PIN pour chaque outil et chaque batterie. Seule la combinaison de l'outil et de la batterie avec des PIN correspondants peut être utilisée.
- **Réglage de la minuterie de la batterie**
  Vous pouvez régler une date/heure d'expiration sur la batterie en fonction du calendrier de construction et la désactiver une fois la construction terminée.
- **Assistance technique**
  — **Contrôleur d'outil**
  L'état de l'outil et l'historique des opérations peuvent être affichés.
  — **Contrôleur de batterie**
  L'état de la batterie et l'historique des opérations peuvent être affichés.
  — **Enregistrement de notes**
  Vous pouvez enregistrer des caractères dans l'outil et la batterie (le nombre de caractères pouvant être enregistrés dépend du modèle). Cela sert pour la gestion des outils et l'historique de maintenance.

NOTE : Certaines fonctionnalités ne sont pas disponibles selon l'outil.

NOTE : Dans le contrôleur d'outil, l'historique des opérations peut s'afficher même avec un tout nouvel outil en raison des inspections en usine, etc.

AVANT UTILISATION

Installation de l'application

- L'application est gratuite, mais des frais de communication distincts peuvent être facturés lors du téléchargement.
- L'application est exclusivement destinée aux produits Makita.
- Veuillez utiliser l'application après avoir accepté la dernière version des conditions d'utilisation de l'application. Lors du premier démarrage ou de l'installation de l'application, l'écran des conditions d'utilisation s'affiche.
- L'écran de l'application pourrait être modifié ou indisponible sans préavis en raison de mises à jour ultérieures.

Pour smartphones/tablettes

Préparatifs

Un smartphone/tablette (iOS ou Android) est nécessaire pour utiliser l'application.

- iOS (iPhone) : iOS 13 ou une version ultérieure est nécessaire.
- Android : La version Android 9,0 ou ultérieure est nécessaire.
  À quelques exceptions près, les appareils Android doivent autoriser l'utilisation des informations de localisation pour les connexions Bluetooth.

Installation de l'application

1. Recherchez « Makita Tool Management » sur l'App Store ou dans Google Play.
   Vous pouvez également y accéder à partir du code QR illustré ci-dessous.

Site de téléchargement d'applications pour smartphone
► Fig.3

2. Installez l'application. Une icône « Makita Tool Management » sera créée sur l'écran d'accueil.

Pour ordinateurs

Configuration système requise

L'ordinateur doit satisfaire les exigences suivantes pour pouvoir utiliser l'application.

- Système d'exploitation : Windows 10 ou Windows 11

Installation de l'application

1. Accédez à l'URL illustrée ci-dessous.

Site de téléchargement d'applications pour ordinateur
► Fig.4

2. Téléchargez « MakitaToolManagementSetup_EN_v1020.exe » et installez l'application.

Connexion de l'ordinateur

Avant de démarrer l'application, connectez ce connecteur à l'ordinateur.
► Fig.5

REMARQUE : **Ne débranchez pas le câble USB pendant que le voyant de connexion USB de ce connecteur clignote.**

Installation de la batterie ou de l'outil

Accessoire en option

Avant de démarrer l'application, installez la batterie et l'outil sur ce connecteur.

Insertion ou retrait de la batterie

ATTENTION : **Insérez toujours complètement la batterie jusqu'à ce que l'indicateur rouge ne soit plus visible.** Sinon, elle pourrait tomber accidentellement du connecteur au risque de vous blesser ou de blesser quelqu'un se trouvant à proximité.

ATTENTION : **Veillez à ne pas vous pincer les doigts entre la batterie et les bornes.**

REMARQUE : **Chargez la batterie avant utilisation.** Une batterie déchargée ne peut pas être utilisée.

REMARQUE : **Lorsque vous retirez la batterie, assurez-vous que l'outil installé est complètement arrêté et qu'il n'y a pas de communication avec l'application.** Autrement, un dysfonctionnement pourrait survenir.

Pour mettre la batterie en place, alignez la languette de la batterie avec la rainure du compartiment puis insérez la batterie. Insérez-la à fond jusqu'à ce qu'un léger déclic se fasse entendre. Si vous pouvez voir l'indicateur rouge comme illustré sur la figure, c'est qu'elle n'est pas bien verrouillée.
Pour retirer la batterie, faites-la glisser hors du connecteur tout en faisant glisser le bouton à l'avant de la batterie.
► **Fig.6:** **1.** Indicateur rouge **2.** Bouton **3.** Batterie

Pose ou retrait de l'outil

ATTENTION : **Ne placez pas votre doigt sur le commutateur de l'outil.** Autrement, un démarrage intempestif pourrait provoquer des blessures.

REMARQUE : **Lors de l'installation ou du retrait de l'outil, assurez-vous que l'outil installé est complètement arrêté.** Autrement, un dysfonctionnement pourrait survenir.

REMARQUE : **Lorsque vous retirez l'outil, assurez-vous qu'il n'y a pas de communication avec l'application.** Autrement, un dysfonctionnement pourrait survenir.

NOTE : L'outil ne se met pas en marche avec ce connecteur branché.

Pour installer l'outil, alignez la languette sur ce connecteur avec la rainure sur le compartiment et insérez-le. Insérez-le à fond jusqu'à ce qu'un léger déclic se fasse entendre.
Pour retirer l'outil, faites-le glisser hors du connecteur tout en faisant glisser le bouton à l'avant du connecteur.
► **Fig.7**

GUIDE DE DÉPANNAGE

Avant de solliciter une réparation, vérifiez les points suivants.

État d'anomalie	Cause probable (dysfonctionnement)	Solution
Le connecteur ne peut pas s'allumer. Le voyant d'état ne s'allume pas.	La capacité restante de la batterie est faible.	Chargez la batterie.
	La batterie est mal installée.	Retirez la batterie une fois. Suivez les instructions de ce mode d'emploi pour réinstaller la batterie.
Le voyant d'état clignote en rouge.	L'outil n'est pas bien installé.	Retirez l'outil une fois. Réinstallez l'outil comme décrit dans ce manuel.
	La batterie est mal installée.	Retirez la batterie une fois. Suivez les instructions de ce mode d'emploi pour réinstaller la batterie.
Le connecteur ne peut pas établir la connexion avec le smartphone/la tablette.	Le signal est faible.	Rapprochez le smartphone/la tablette du connecteur.
	La connexion Bluetooth du smartphone/de la tablette est désactivée.	Activez la connexion Bluetooth du smartphone/de la tablette.
La connexion USB avec l'ordinateur ne fonctionne pas.	Le câble USB n'est pas branché correctement.	Assurez-vous que le câble USB est correctement branché dans le port USB.
	Le câble est cassé.	Utilisez un autre câble USB.
	Le câble USB n'est pas conforme aux spécifications.	Utilisez le câble USB spécifié dans ce manuel. Reportez-vous à la section des spécifications.

Si le problème ne peut pas être résolu même après avoir pris les mesures ci-dessus, le connecteur est peut-être défectueux. Veuillez contacter un centre de service après-vente agréé Makita.

ENTRETIEN

ATTENTION : **Assurez-vous toujours que l'outil est hors tension et que la batterie est retirée avant d'y effectuer tout travail d'inspection ou d'entretien.**

REMARQUE : **Ne lavez pas le connecteur à l'eau.** Risque de dysfonctionnement.

REMARQUE : **Essuyez de temps à autre la surface extérieure de ce connecteur à l'aide d'un chiffon trempé dans de l'eau savonneuse.**

REMARQUE : **N'utilisez jamais d'essence, benzine, diluant, alcool ou autre produit similaire. Cela risquerait de provoquer la décoloration, la déformation ou la fissuration de l'outil.**

Pour assurer la SÉCURITÉ et la FIABILITÉ du produit, toute réparation, tout travail d'entretien ou de réglage doivent être effectués par un centre d'entretien Makita agréé, avec des pièces de rechange Makita.

ESPECIFICACIONES

Modelo:		ADP12
Cartucho de batería aplicable		BL4020 / BL4025 / BL4040 / BL4050F / BL4080F
Dimensiones (La x An x Al) (Sin la batería ni la herramienta)		98 mm x 85 mm x 55 mm
Peso neto (Sin la batería ni la herramienta)		0,17 kg
Bluetooth	Versión Bluetooth®	5,1 (Bluetooth de bajo consumo)
	Distancia de transmisión	Aproximadamente 10 m
	Banda de frecuencia	2.402 MHz - 2.480 MHz
	Potencia de radiofrecuencia máxima	0,11 dBm (PIRE)

- Debido a nuestro continuado programa de investigación y desarrollo, las especificaciones aquí dadas están sujetas a cambios sin previo aviso.
- Las especificaciones pueden ser diferentes de país a país.
- Algunos de los cartuchos de batería indicados arriba puede que no estén disponibles dependiendo de su región de residencia.

Cable USB aplicable

Utilice un cable USB que encaje en el terminal USB Tipo C.
Recomendamos un cable USB con blindaje, que cumpla con USB-IF, y de una longitud de unos 1,8 m.

Fuente de alimentación conectada por cable aplicable

Si la fuente de alimentación conectada por cable es aplicable o no dependerá de con lo que la herramienta se va a utilizar. Consulte las especificaciones de la herramienta.

Notificación sobre herramientas no compatibles

Algunas herramientas no son compatibles con este conector. Consulte el manual en la web de la figura para ver números de modelo específicos.

Manual en la web de la app para ADP12
► Fig.1

Símbolos

A continuación se muestran los símbolos que pueden ser utilizados para el equipo. Asegúrese de que entiende su significado antes de utilizar.

	Lea el manual de instrucciones.
	Usar en interiores solamente.
	Sólo para países de la Unión Europea Debido a la presencia de componentes peligrosos en el equipo, el equipo eléctrico y electrónico, los acumuladores y las baterías desechados pueden tener un impacto negativo para el medioambiente y la salud humana. ¡No tire los aparatos eléctricos y electrónicos ni las baterías junto con los residuos domésticos! De conformidad con las Directivas Europeas sobre residuos de aparatos eléctricos y electrónicos y sobre acumuladores y baterías y residuos de acumuladores y baterías, así como la adaptación de las mismas a la ley nacional, el equipo eléctrico, las baterías y los acumuladores desechados deberán ser almacenados por separado y trasladados a un punto distinto de recogida de desechos municipales, que cumpla con los reglamentos sobre protección medioambiental. Esto se indica mediante el símbolo de cubo de basura tachado colocado en el equipo.
Ni-MH Li-ion	

Estándar ICES (IC)

Para Canadá solamente

CAN ICES-003(B)/NMB-003(B)

Este dispositivo contiene transmisor(es)/receptor(es) exentos de licencia que cumplen con los estándares RSS(s) de exención de licencia del Departamento de Innovación, Ciencia y Desarrollo Económico de Canadá. La operación está sujeta a las siguientes dos condiciones:

1. Este dispositivo no debe ocasionar interferencia.
2. Este dispositivo debe aceptar cualquier interferencia, incluida la interferencia que pueda ocasionar un funcionamiento no deseado del dispositivo.

ADVERTENCIAS DE SEGURIDAD

Antes de utilizar este conector, lea todas las instrucciones y marcas de precaución sobre este conector, el cartucho de batería, y el producto con el que se utiliza el conector.
Siga todas las advertencias de seguridad e instrucciones. Si no sigue las advertencias e instrucciones, podrá resultar en una descarga eléctrica, un incendio y/o heridas graves.

Seguridad en el área de trabajo

1. **No exponga este conector a la lluvia, a la nieve, ni a condiciones en que se pueda mojar.** De lo contrario, el agua podrá entrar en el conector y ocasionar una descarga eléctrica o un cortocircuito.
2. **No utilice este conector en atmósferas explosivas, tal como en presencia de líquidos, gases o polvo inflamables.** Riesgo de explosión o incendio.

Seguridad eléctrica

1. **Utilice un cable USB que encaje en el terminal USB Tipo C. No modifique el cable USB.** De lo contrario, podrá producirse un mal funcionamiento.
2. **No cortocircuite el terminal. Mantenga el terminal alejado de otros objetos metálicos, como agujas o cables, que pueden hacer una conexión entre un terminal y otro.** Si se cortocircuitan entre sí los terminales, podrán producirse quemaduras o un incendio.
3. **Utilice este conector solamente con las baterías designadas específicamente para él. No utilice una batería modificada.** La utilización de cualquier otra batería puede crear un riesgo de heridas o incendio.

Servicio

1. **Haga que este conector sea servido por una persona de reparación cualificada utilizando solamente piezas de repuesto idénticas.** Esto garantizará que la seguridad de este conector será mantenida.
   No desarme ni manipule este conector. Podrá resultar en un incendio, calor excesivo, o una explosión.
   Si nota alguna anormalidad en este conector, envíelo a un centro de servicio autorizado o de fábrica de Makita para que lo inspeccionen y reparen.
   Si una persona sin conocimientos y habilidades en reparación repara este producto, este no solo no rendirá suficientemente, sino que habrá también el riesgo de un accidente o heridas.

Advertencias de seguridad adicionales

1. **Inspeccione por si hay partes dañadas. Si se produce una anormalidad o mal funcionamiento, deje de utilizar este conector inmediatamente.** Si continúa utilizándolo, puede que se produzca humo/incendio, descarga eléctrica y heridas.
   <Ejemplos de anormalidades/fallos>
   — El cable o el terminal está anormalmente caliente.
   — Hay arañazos profundos o deformación.
   — Al tocar el cable USB, los conductores puede o puede que no conduzcan corriente.
   — Huele a quemado.
   — Hay una sensación de corriente eléctrica.
   Si nota algún problema, desconecte inmediatamente la fuente de alimentación del conector y póngase en contacto con un centro de servicio autorizado o de fábrica de Makita para que lo inspeccionen y reparen.
2. **Si nota cualquier anormalidad tal como generación de calor en el cartucho de batería durante la utilización, retire inmediatamente el cartucho de batería y deje de utilizarlo.** Continuar utilizándolo podrá ocasionar humo, un incendio o una explosión.
3. **No guarde ni utilice este conector en lugares donde la temperatura pueda alcanzar o exceder los 50 °C.**
   Guárdelo en un lugar seco fuera del alcance de los niños. Hay un riesgo de accidente.
4. **No toque los terminales con las manos mojadas.** Riesgo de descarga eléctrica.
5. **No deje caer el conector.** Riesgo de mal funcionamiento.

GUARDE ESTAS INSTRUCCIONES – Este manual contiene instrucciones de seguridad y funcionamiento importantes para este conector.
Cuando preste este conector, incluya siempre este manual de instrucciones.

Advertencias de seguridad para ondas de radio

1. **No utilice este producto cerca de dispositivos electrónicos con control de alta precisión y señales débiles. (Ejemplos de dispositivos electrónicos que requiere precaución: Un aparato auditivo, un marcapasos, otros dispositivos médicos, una alarma contra incendios, una puerta automática y otros equipos de control automático).**
2. La onda de radio de este producto no está garantizada en todos los entornos. En los casos siguientes, la onda de radio puede que no alcance o se interrumpa.
   — Cuando se utilice este producto en edificios en los que se use hormigón, barras de refuerzo o metal.
   — Cuando se utilice este producto cerca de obstáculos.

— Cuando este producto sufra interferencias de dispositivos de comunicación inalámbrica que usen la misma frecuencia.
— Cuando se utilice este producto cerca de un equipo tal como un microondas que genere un campo magnético, electricidad estática o interferencia radioeléctrica.

MARCAS COMERCIALES Y MARCAS REGISTRADAS RESPECTIVAS

- La marca de la palabra Bluetooth® y sus logotipos son marcas comerciales registradas propiedad de Bluetooth SIG, Inc. y todo uso de dichas marcas por parte de Makita se realiza bajo licencia. Otras marcas comerciales y nombres comerciales pertenecen a sus respectivos propietarios.
- Android y Google Play son marcas comerciales o marcas comerciales registradas de Google LLC.
- iPhone es una marca comercial de Apple Inc., registrada en los EE.UU. y otros países.
- La marca comercial iPhone se utiliza bajo licencia de Aiphone Co., Ltd.
- App Store es una marca de servicio de Apple Inc.
- Todas las demás marcas comerciales en este documento son propiedad de sus respectivos propietarios.
  Tenga en cuenta que las marcas ™ y ® se han omitido en algunas partes del texto principal.

DESCRIPCIÓN DE LAS PARTES

► **Fig.2**

1. **Botón**
2. **Puerto USB**
   Para comunicación con un PC. No se puede usar para cargar dispositivos USB.
3. **Estado**

Lámpara	Estado
Apagada	La fuente de alimentación (cartucho de batería/USB) no está conectada a este conector.
Encendida en verde	La fuente de alimentación está conectada a este conector.
Parpadeando en rojo	Error de lectura/carga de datos

4. **Modo**
   Consulte el manual en la web de la app para ver detalles de cada modo.

Lámpara	Modo
Apagada	Modo comunicación (Comm)
Encendida en rojo	Modo autónomo (Batería)
Encendida en verde	Modo autónomo (Herramienta)

5. **Conexión USB**

Lámpara	Conexión USB
Apagada	La app de PC no está conectada a este conector.
Encendida en verde	La app de PC está conectada a este conector.
Parpadeando en verde (rápido)	Comunicando con app de PC

6. **Conexión Bluetooth**

Lámpara	Conexión Bluetooth
Apagada	No se genera onda de radio.
Encendida en azul	La conexión está establecida.
Parpadeando en azul	Se genera onda de radio. (La conexión no está establecida.)
Parpadeando en azul (rápido)	Comunicando con la app de smartphone

QUÉ PUEDE HACER CON ADP12

Para ver detalles sobre cómo usar la app, consulte el manual en web de la app para ADP12. (Consulte la Fig.1.)

Características

- **Ajuste antirrobo (Código PIN)**
  Puede ajustar el código PIN para cada herramienta y cartucho de batería. Solo se puede operar la combinación de herramienta y cartucho de batería con los códigos PIN correspondientes.
- **Ajuste del temporizador de la batería**
  Se puede ajustar una hora/fecha de expiración en los cartuchos de batería de acuerdo con un calendario de construcción de manera que los cartuchos no se puedan utilizar una vez acabada la construcción.
- **Servicio de asistencia**
  — **Verificador de herramienta**
  Se puede visualizar el historial del estado y operación de la herramienta.

— **Verificador de batería**
Se puede visualizar el historial del estado y operación de la batería.

— **Registro de apuntes**
Puede registrar caracteres en la herramienta y cartucho de batería (el número de caracteres que se pueden registrar depende del modelo). Se utiliza para el historial de gestión y mantenimiento de la herramienta.

NOTA: Algunas características no estarán disponibles según la herramienta.

NOTA: En el verificador de herramienta, el número de historial de operación puede que se visualice incluso con una herramienta recién comprada debido a la inspección hecha en fábrica, etc.

ANTES DE UTILIZAR

Instalación de la app

- La app es gratis, pero puede que haya que abonar un gasto de comunicación aparte al hacer la descarga.
- La app es exclusivamente para productos Makita.
- Utilice la app después de aceptar la última versión de las condiciones de uso de la aplicación. La primera vez que inicie o instale la app, se visualizará la pantalla de las condiciones de uso.
- La pantalla de la aplicación puede cambiar o no estar disponible sin previo aviso debido a futuras actualizaciones.

Para smartphones/tablets

Preparación previa

Para utilizar la app se necesita un smartphone/tablet (iOS o Android).
- iOS (iPhone): se requiere iOS 13 o posterior.
- Android: Se requiere Versión Android 9,0 o posterior.
  Con algunas excepciones, los dispositivos Android necesitarán permitir la información de localización para su uso en las conexiones Bluetooth.

Instalación de la app

1. Busque “Makita Tool Management” en App Store o Google Play.
   También puede acceder desde el código QR de la siguiente figura.

Sitio de descarga de la app para smartphone
► Fig.3

2. Instale la app. Se creará un icono de “Makita Tool Management” en la pantalla de inicio.

Para PC

Requisitos del sistema

El PC tiene que satisfacer los siguientes requisitos para usar la app.
- Sistema operativo: Windows 10, o Windows 11

Instalación de la app

1. Acceda a la URL mostrada en la siguiente figura.

Sitio de descarga de la app para PC
► Fig.4

2. Descargue “MakitaToolManagementSetup_EN_v1020.exe” e instale la app.

Conexión del PC

Antes de iniciar la app, conecte este conector al PC.
► Fig.5

AVISO: **No desconecte el cable USB mientras la lámpara de conexión USB de este conector esté parpadeando.**

Instalación del cartucho de batería/herramienta

Accesorios opcionales

Antes de iniciar la app, instale el cartucho de batería y la herramienta a este conector.

Instalación o desmontaje del cartucho de batería

⚠***PRECAUCIÓN:*** **Instale siempre el cartucho de batería completamente hasta que el indicador rojo no se pueda ver.** En caso contrario, podrá caerse accidentalmente de este conector, ocasionando heridas a usted o a alguien alrededor de usted.

⚠***PRECAUCIÓN:*** **Tenga cuidado de no pillarse el dedo entre el cartucho de batería y los terminales.**

AVISO: **Cargue el cartucho de batería antes de utilizarlo.** Un cartucho de batería que no tenga capacidad restante no se podrá utilizar.

AVISO: **Cuando vaya a retirar el cartucho de batería, asegúrese de que la herramienta instalada está completamente parada y que no hay comunicación con la app.** De lo contrario, podrá producirse un mal funcionamiento.

Para instalar el cartucho de batería, alinee la lengüeta del cartucho de batería con la ranura del alojamiento y deslícelo hasta encajarlo en su sitio. Insértelo por completo hasta que se bloquee en su sitio con un pequeño chasquido. Si puede ver el indicador rojo como se muestra en la figura, no estará bloqueado completamente.
Para retirar el cartucho de batería, deslícelo de este conector mientras desliza el botón de la parte frontal del cartucho.
► Fig.6: **1.** Indicador rojo **2.** Botón **3.** Cartucho de batería

Instalación o desmontaje de la herramienta

⚠*PRECAUCIÓN:* **No ponga el dedo en el interruptor de la herramienta.** De lo contrario, podrá ocasionar una puesta en marcha involuntaria y resultar en heridas.

AVISO: **Cuando instale o retire la herramienta, asegúrese de que la herramienta instalada está completamente parada.** De lo contrario, podrá producirse un mal funcionamiento.

AVISO: **Cuando vaya a retirar la herramienta, asegúrese de que no hay comunicación con la app.** De lo contrario, podrá producirse un mal funcionamiento.

NOTA: La herramienta no se pondrá en marca con este conector colocado en ella.

Para instalar la herramienta, alinee la lengüeta de este conector con la ranura del alojamiento y deslícelo hasta encajarlo en su sitio. Insértelo por completo hasta que se bloquee en su sitio con un pequeño chasquido.
Para retirar la herramienta, deslícela de este conector mientras desliza el botón de la parte frontal de este conector.
► **Fig.7**

SOLUCIÓN DE PROBLEMAS

Antes de solicitar una reparación, compruebe los puntos siguientes.

Estado de anormalidad	Causa probable (mal funcionamiento)	Remedio
El conector no se puede encender. La lámpara de estado no se ilumina.	La capacidad de batería restante es baja.	Cargue el cartucho de batería.
	El cartucho de batería está instalado incorrectamente.	Retire el cartucho de batería una vez. Vuelva a instalar el cartucho de batería como se describe en este manual.
La lámpara de estado parpadea en rojo.	La herramienta está instalada incorrectamente.	Retire la herramienta una vez. Vuelva a instalar la herramienta como se describe en este manual.
	El cartucho de batería está instalado incorrectamente.	Retire el cartucho de batería una vez. Vuelva a instalar el cartucho de batería como se describe en este manual.
El conector no puede establecer la conexión con el smartphone/tablet.	La señal es débil.	Ponga el smartphone/tablet más cerca del conector.
	La conexión Bluetooth del smartphone/tablet está inhabilitada.	Active la conexión Bluetooth del smartphone/tablet.
La conexión USB con el PC no funciona.	El cable USB no está enchufado correctamente.	Asegúrese de que el cable USB está enchufado en el puerto USB firmemente.
	El cable está roto.	Utilice otro cable USB.
	El cable USB no tiene la especificación correcta.	Utilice el cable USB que se especifica en este manual. Consulte la sección para especificaciones.

Si el problema no se puede resolver incluso después de haber tomado las medidas de arriba, puede que el conector esté defectuoso. Póngase en contacto con un centro de servicio autorizado de Makita.

MANTENIMIENTO

⚠*PRECAUCIÓN:* **Asegúrese siempre de que la herramienta está apagada y de que el cartucho de batería está retirado antes de intentar hacer una inspección o mantenimiento.**

AVISO: **No lave el conector con agua.** Riesgo de mal funcionamiento.

AVISO: **De vez en cuando, limpie el exterior de este conector utilizando un paño humedecido en agua jabonosa.**

AVISO: **No utilice nunca gasolina, bencina, disolvente, alcohol o similares. Podría producir descoloración, deformación o grietas.**

Para mantener la SEGURIDAD y FIABILIDAD del producto, las reparaciones, y cualquier otra tarea de mantenimiento o ajuste deberán ser realizadas en centros de servicio o de fábrica autorizados por Makita, empleando siempre repuestos Makita.

规格

型号:		ADP12
适用电池组		BL4020 / BL4025 / BL4040 / BL4050F / BL4080F
尺寸 （长 × 宽 × 高） （不含电池和工具）		98 mm × 85 mm × 55 mm
净重 （不含电池和工具）		0.17 kg
Bluetooth	Bluetooth®版本	5.1（Bluetooth低功耗）
	传输范围	约10 m
	频带	2,402 MHz - 2,480 MHz
	最大射频功率	0.11 dBm (EIRP)

- 生产者保留变更规格不另行通知之权利。
- 规格可能因销往国家之不同而异。
- 以上所列的部分电池组可能不适用于您所在地区。

适用USB电缆

使用匹配USB Type-C端子的USB电缆。
我们建议使用带屏蔽、经USB-IF认证、最长约1.8 m的USB电缆。

适用的电源线连接式电源

用电源线连接的电源是否适用取决于要一起使用的工具。请参阅工具的规格。

关于不兼容工具的通知

部分工具与本连接器不兼容。请参阅图中特定型号的网络版说明书。

ADP12的应用程序网络版说明书
► 图片1

符号

以下显示本设备可能会使用的符号。在使用工具之前，请务必理解其含义。

	阅读使用说明书。
	仅室内使用。
Ni-MH Li-ion	仅限于欧盟国家 由于本设备中包含有害成分，因此废弃的电气和电子设备、蓄电池和普通电池可能会对环境和人体健康产生负面影响。请勿将电气和电子工具或电池与家庭普通废弃物放在一起处置！ 根据欧洲关于废弃电气电子设备、蓄电池和普通电池、废弃的蓄电池和普通电池的指令及其国家层面的修订法案，废弃的电气设备、普通电池和蓄电池应当单独存放并递送至城市垃圾收集点，根据环保法规进行处置。 此规定由标有叉形标志的带轮垃圾桶符号表示。

安全警告

在使用本连接器之前，请通读所有的说明事项以及本连接器、电池组和使用本连接器的产品上的警告标记。
请遵循所有的安全警告和说明事项。若不遵循警告和说明事项，可能会导致触电、起火和/或严重的人身伤害。

工作场地的安全

1. **请勿将本连接器暴露于雨雪或潮湿环境中。**否则水可能会进入连接器并导致触电或短路。
2. **请勿在如有可燃性液体、气体或粉尘的易爆环境下操作本连接器。**有爆炸或起火危险。

电气安全

1. **使用匹配USB Type-C端子的USB电缆。请勿改装USB电缆。**否则可能会导致故障。
2. **请勿使端子短路。使端子远离针或电线等其他金属物体。这些物体可能会使端子短路。**端子短路可能会导致灼伤或起火。
3. **本连接器仅可使用指定的专用电池组。请勿使用改装过的电池。**使用其他电池组可能会导致人身伤害或起火。

维修

1. **请将本连接器交由有资格的维修人员维修，仅可使用与原部件相同的更换部件。**这样可确保本连接器保持安全性。
   请勿拆卸或改装本连接器。否则可能会导致起火、过热或爆炸。
   如果您注意到本连接器有任何异常，请将其送往Makita（牧田）授权的或工厂维修服务中心进行检查和维修。
   如果由不具备维修知识和技能的人员维修本产品，不仅无法很好地完成维修，还存在发生事故或人身伤害的危险。

附加安全警告

1. **检查有无部件损坏。一旦发生任何异常或故障，请立即停止使用本连接器。**如果继续使用，可能会导致冒烟/起火、触电和人身伤害。
   <异常/故障示例>
   — 电缆或端子异常发热。
   — 有较深划痕或变形。
   — 接触USB电缆时，导体可能通电，也可能不通电。
   — 闻起来有焦味。
   — 有触电感。
   如果您察觉到任何问题，请立即从连接器断开电源，并联系Makita（牧田）授权的或工厂维修服务中心进行检查和维修。
2. **如果在使用期间发现如电池组发热等任何异常，请立即取出并停止使用电池组。**继续使用可能会导致冒烟、起火或爆炸。
3. **请勿在温度可能达到或超过50°C（122°F）的场所存放以及使用本连接器。**
   请存放于儿童接触不到的干燥位置。存在事故危险。
4. **请勿用湿手触摸端子。**有触电危险。
5. **请勿使本连接器掉落。**有故障风险。

请妥善保存本说明书－本说明书包含重要的安全注意事项和本连接器的操作说明。
借出本连接器时，请务必附上本使用说明书。

无线电波安全警告

1. **请勿在具有高精度控制和微弱信号的电子设备附近使用本产品。（需要注意的电子设备示例：助听器、心脏起搏器、其他医疗设备、火灾报警器、自动门和其他自动控制设备）。**
2. 本产品的无线电波并不保证在所有环境中都能使用。在以下情况下，无线电波可能无法到达或无线电波可能被中断。
   — 在使用混凝土、钢筋或金属的建筑物中使用本产品时。
   — 在障碍物附近使用本产品时。
   — 本产品被使用相同频率的无线通信设备干扰时。
   — 在如微波炉等产生磁场、静电或无线电干扰的设备附近使用本产品时。

相关商标和注册商标

- Bluetooth®文字标志和标识是Bluetooth SIG, Inc.的注册商标，Makita（牧田）对该商标的所有使用行为均已经过授权。其他商标和商品名称都是它们各自所有者的商标。
- Android和Google Play是Google LLC.的商标或注册商标。
- iPhone是Apple Inc.在美国和其他国家的注册商标。
- 对iPhone商标的使用行为已经过Aiphone Co., Ltd授权。
- App Store是Apple Inc.的服务标志。
- 本文件中的其他所有商标均是其各自所有者的财产。
  请注意，在部分正文中省略了™和®标志。

部件说明

► **图片2**

1. **按钮**
2. **USB端口**
   用于与PC通信。无法用于USB设备充电。
3. **状态**

指示灯	状态
熄灭	电源（电池组/USB）未连接至本连接器。
以绿色点亮	电源连接至本连接器。
呈红色闪烁	数据读取/加载错误

4. **模式**
   有关各模式的详情，请参阅应用程序网络版说明书。

指示灯	模式
熄灭	通信（Comm）模式
以红色点亮	独立模式（电池）
以绿色点亮	独立模式（工具）

5. **USB连接**

指示灯	USB连接
熄灭	PC应用程序未连接至本连接器。
以绿色点亮	PC应用程序连接至本连接器。
呈绿色闪烁（快速）	与PC应用程序通信

6. **Bluetooth连接**

指示灯	Bluetooth连接
熄灭	未产生无线电波。
以蓝色点亮	连接已建立。
呈蓝色闪烁	无线电波已产生。（未建立连接。）
呈蓝色闪烁（快速）	与智能手机应用程序通信

ADP12的作用

关于如何使用应用程序的详情，请参阅ADP12的应用程序网络版说明书。（参阅图片1。）

功能

- **防盗设置（PIN码）**
  可以为各工具和电池组设置PIN码。仅可操作具有匹配PIN的工具和电池组的组合。
- **电池定时器设置**
  可以根据施工进度表为电池组设置到期时间/日期，使电池组在施工完成后不可使用。
- **维修辅助**
  — **工具检查器**
  可以显示工具状态和操作历史记录。
  — **电池检查器**
  可以显示电池状态和操作历史记录。
  — **记事本注册**
  可以在工具和电池组中注册字符（可以注册的字符数取决于型号）。这用于工具管理和保养历史记录。

注： 根据工具的不同，部分功能不可用。

注： 即使是全新的工具，由于在工厂的检查等原因，工具检查器中可能会显示操作历史记录数。

使用之前

安装应用程序

- 应用程序免费，但下载时可能会被另行收取通信费。
- 应用程序为Makita（牧田）产品专用。
- 请在同意最新版本的应用程序使用条款后使用应用程序。第一次启动或安装应用程序时，将显示使用条款屏幕。
- 由于未来的更新，应用程序屏幕可能更改或不可用，恕不另行通知。

对于智能手机/平板电脑

预先准备

使用应用程序需要智能手机/平板电脑（iOS或Android）。

- iOS (iPhone)：需要iOS 13或更新版本。
- Android：需要Android版本9.0或更新版本。

除部分例外，Android设备需要允许将位置信息用于Bluetooth连接。

安装应用程序

1. 在App Store或Google Play搜索“Makita Tool Management”。
   也可以通过下图中的QR码进行访问。

智能手机应用程序下载网站
► 图片3

2. 安装应用程序。将在主屏幕上创建“Makita Tool Management”图标。

对于PC

系统要求

要使用应用程序，PC必须满足以下要求。

- OS：Windows 10或Windows 11

安装应用程序

1. 访问下图中所示的URL。

PC应用程序下载网站
► 图片4

2. 下载“MakitaToolManagementSetup_EN_v1020.exe”并安装应用程序。

连接PC

安装应用程序前，将本连接器连接至PC。
► 图片5

注意：本连接器的USB连接指示灯闪烁时，请勿断开USB电缆。

安装电池组/工具

选购附件

启动应用程序前，将电池组和工具安装至本连接器。

安装或拆卸电池组

⚠小心： 务必完全装入电池组，直至看不见红色指示器为止。否则，它可能会意外从本连接器脱落，从而造成您自身或他人受伤。

⚠小心： 请小心不要让手指夹在电池组和端子之间。

注意： 使用前，请给电池组充电。没有剩余电量的电池组无法使用。

注意： 拆卸电池组时，确保安装的工具完全停止，并且没有与应用程序通信。否则可能会导致故障。

安装电池组时，要将电池组上的舌簧与外罩上的凹槽对齐，然后将其滑入到位。将其完全插入，直至其锁定到位并发出轻微卡嗒声为止。若能看到图示中的红色指示器，则说明未完全锁紧。
要拆卸电池组时，滑动电池组前侧的按钮，同时将其从本连接器中滑出。
► 图片6： 1. 红色指示器 **2.** 按钮 **3.** 电池组

安装或拆卸工具

⚠小心： 请勿将手指放在工具的开关上。否则会导致意外启动并造成人身伤害。

注意： 安装或拆卸工具时，确保安装的工具完全停止。否则可能会导致故障。

注意： 拆卸工具时，确保没有与应用程序通信。否则可能会导致故障。

注： 安装了本连接器的状态下，工具无法驱动。

要安装工具时，将本连接器上的舌簧与外罩上的凹槽对齐，然后将其滑入到位。将其完全插入，直至其锁定到位并发出轻微卡嗒声为止。
要拆卸工具时，滑动连接器前侧的按钮，同时将其从本连接器中滑出。
► 图片7

故障排除

在请求维修前，请检查以下要点。

异常状态	可能原因（故障）	纠正措施
连接器无法开启。 状态指示灯不点亮。	剩余电池电量低。	给电池组充电。
	电池组安装不当。	将电池组取出一次。按本说明书所述重新安装电池组。
状态指示灯呈红色闪烁。	工具安装不当。	将工具拆下一次。按本说明书所述重新安装工具。
	电池组安装不当。	将电池组取出一次。按本说明书所述重新安装电池组。

异常状态	可能原因（故障）	纠正措施
连接器无法与智能手机/平板电脑建立连接。	信号弱。	将智能手机/平板电脑与连接器放得更近。
	智能手机/平板电脑的Bluetooth连接被禁用。	激活智能手机/平板电脑的Bluetooth连接。
与PC的USB连接无法工作。	USB电缆未正确插入。	确保USB电缆牢固插入USB端口。
	电缆损坏。	使用另外的USB电缆。
	USB电缆不符合规格。	使用本说明书中指定的USB电缆。请参阅规格章节。

如果采取以上措施后，问题仍无法解决，则连接器可能有损坏。请联系Makita（牧田）授权的维修服务中心。

保养

⚠小心： 检查或保养工具之前，请务必关闭工具电源并取出电池组。

注意： 请勿用水清洗连接器。有故障风险。

注意： 经常使用蘸有肥皂水的抹布擦拭连接器外部。

注意： 切勿使用汽油、苯、稀释剂、酒精或类似物品清洁工具。否则可能会导致工具变色、变形或出现裂缝。

为了保证产品的安全与可靠性，维修、任何其他的维修保养或调节需由Makita（牧田）授权的或工厂维修服务中心完成。务必使用Makita（牧田）的替换部件。

規格

型號：		ADP12
適用的電池組		BL4020 / BL4025 / BL4040 / BL4050F / BL4080F
尺寸 （長 × 寬 × 高） （不含電池及工具）		98 mm x 85 mm x 55 mm
淨重 （不含電池及工具）		0.17 kg
藍牙	Bluetooth® 版本	5.1（低功耗藍牙）
	傳輸範圍	約 10 m
	頻帶	2,402 MHz - 2,480 MHz
	最大射頻功率	0.11 dBm (EIRP)

- 生產者保留變更規格不另行通知之權利。
- 規格可能因銷往國家之不同而異。
- 上述部分電池組可能會因居住地區而無法使用。

適用的 USB 纜線

使用符合 USB Type-C 端子的 USB 纜線。建議使用含屏蔽、獲 USB-IF 核可及最長長度約 1.8 m 的 USB 纜線。

適用的電纜連接式電源

不論連接電源的線材是否適用，都要視搭配使用的工具而定。請參閱工具規格。

不相容工具通知

部分工具不相容於此連接器。請參閱圖中的網頁手冊，瞭解指定型號資訊。

ADP12 應用程式網頁手冊
► 圖片1

符號

以下顯示本設備可能使用的符號。在使用工具前，請務必理解其涵義。

	請仔細閱讀使用說明書。
	僅供室內使用。
Ni-MH Li-ion	僅用於歐盟國家 由於本設備中存有危險組件，廢棄電氣與電子設備、蓄電池與電池可能會對環境與人體健康產生負面影響。 請勿將電氣與電子器具或電池和家庭廢棄物一同處理！ 根據針對廢棄電氣與電子設備、蓄電池與電池及廢棄蓄電池與電池制訂的歐洲指令及其對本國法律的修改版，應依照環境保護法規個別存放廢棄電氣設備、電池與蓄電池，並將其送至都市垃圾獨立回收點。 這類設備會在設備上以打叉的滑輪垃圾桶作為符號標示。

台灣電波法的注意事項

僅限於台灣

取得審驗證明之低功率射頻器材，非經核准，公司、商號或使用者均不得擅自變更頻率、加大功率或變更原設計之特性及功能。
低功率射頻器材之使用不得影響飛航安全及干擾合法通信；經發現有干擾現象時，應立即停用，並改善至無干擾時方得繼續使用。
前述合法通信，指依電信管理法規定作業之無線電通信。
低功率射頻器材須忍受合法通信或工業、科學及醫療用電波輻射性電機設備之干擾。

安全警告

使用此連接器之前，請閱讀本連接器、電池組和使用此連接器的產品上的所有指示說明和警告標識。
請遵守下列安全警告以及安全事項。若未遵守下列警告和安全事項，可能會導致觸電、火災和／或嚴重受傷。

工作場地安全

1. **請勿將此連接器暴露於雨、雪或潮濕的環境中。**否則水分可能會進入本連接器且造成觸電或短路。
2. **請勿在爆炸性氣體中操作本連接器，例如有可燃液體、氣體或粉塵的環境。**爆炸或起火風險。

電氣安全

1. **使用符合 USB Type-C 端子的 USB 纜線。請勿修改 USB 纜線。**否則可能會發生故障。
2. **請勿讓端子短路。將端子遠離其他金屬物體，如可使端子短路的針或鋼絲。**讓端子短路可能會造成灼傷或起火。
3. **本連接器僅可使用指定電池組。請勿使用修改過的電池。**使用任何其他電池組可能會造成人員受傷及火災。

維修

1. **將本連接器送交專業維修人員修理，必須僅使用相同的備件進行更換。**如此可確保維持本連接器的安全性。
   請勿拆解或改裝本連接器。以免引發火災、過熱或爆炸。
   若您注意到本連接器發生任何異常，請送回 Makita（牧田）授權或工廠維修服務中心進行檢查與維修。
   若由不具維修知識和技能的人員維修本產品，不僅無法充分發揮功能，也會有意外或受傷的危險性。

附加安全警告

1. **檢查是否有部件受損。若發現任何異常或故障情形，立即停止使用本連接器。**
   若您繼續使用，可能會冒煙／起火、觸電及人員受傷。
   <異常／失效範例>
   — 纜線或端子異常過熱。
   — 刮痕過深或變形。
   — 觸摸 USB 纜線時，導體可能或無法通電。
   — 出現燒焦味。
   — 有觸電感。
   若您認為有任何問題，請立即從連接器斷開電源，並聯絡 Makita（牧田）授權或工廠維修服務中心進行檢查與維修。
2. **若您注意到任何異常狀況，如在使用期間電池組發熱，請立即取下並停止使用電池組。**繼續使用可能會造成冒煙、起火或爆炸。
3. **請勿在溫度可能達到或超過 50 °C (122 °F) 的場所存放並使用本連接器。**
   請存放在乾燥且兒童無法觸及的地方。
   有發生意外的風險。
4. **請勿用濕手直接觸碰端子。**觸電風險。
5. **請勿讓本連接器掉落。**故障風險。

妥善保存此說明－本手冊含本連接器的重要安全及操作說明。
借出本連接器時，請務必附上本使用說明書。

無線電電波安全警告

1. **請勿在配備高精度控制和微弱訊號的電子裝置附近使用本產品。（需注意的電子裝置範例：助聽器、心律調整器、其他醫療器材、火災警報器、自動門與其他自動控制設備。）**
2. 不保證本產品的無線電電波適用在所有環境中。在下列情況下，無線電電波可能無法接收或無線電電波可能會中斷。
   — 在以混凝土、鋼筋或金屬建造的建築物中使用本產品時。
   — 在障礙物附近使用本產品時。
   — 本產品遭使用相同頻率的無線通訊裝置干擾時。
   — 在如微波爐等產生磁場、靜電或無線電干擾的設備附近使用本產品時。

個別商標及註冊商標

- Bluetooth® 字樣與標誌為 Bluetooth SIG, Inc. 所有之註冊商標，Makita（牧田）所使用的任何標誌皆經過授權。其他商標及商號為其各別所有人擁有。
- Android 及 Google Play 皆為 Google LLC. 的商標或註冊商標。
- iPhone 是 Apple Inc., 在美國及其他國家註冊的商標。

- 使用的 iPhone 商標皆獲得 Aiphone Co., Ltd. 授權。
- App Store 為 Apple Inc. 的服務標章。
- 本文件中的所有其他商標皆為個別擁有者之財產。
  請注意，在部分內文中會忽略 ™ 和 ® 標誌。

部件說明

► **圖片2**

1. **按鈕**
2. **USB 連接埠**
   用於與 PC 通訊。無法用於為 USB 裝置充電。
3. **狀態**

燈	狀態
熄滅	電源（電池組／USB）未連接至此連接器。
亮綠色	連接電源至此連接器。
閃爍紅色	資料讀取／載入錯誤

4. **模式**
   如需各模式的詳細資訊，請參閱應用程式網頁手冊。

燈	模式
熄滅	通訊 (Comm) 模式
亮紅色	獨立模式（電池）
亮綠色	獨立模式（工具）

5. **USB 連線**

燈	USB 連線
熄滅	PC 應用程式未連接至此連接器。
亮綠色	PC 應用程式連接至此連接器。
閃爍綠色（快速）	與 PC 應用程式通訊

6. **藍牙連線**

燈	藍牙連線
熄滅	未產生無線電電波。
亮藍色	建立連線。
閃爍藍色	產生無線電電波。（未建立連線。）
閃爍藍色（快速）	與智慧型手機應用程式通訊

ADP12 的作用

如需使用本應用程式方式的詳細資訊，請參閱 ADP12 應用程式網頁手冊。（請參閱圖1。）

功能

- **防盜設定（PIN 碼）**
  您可設定各工具及電池組的 PIN 代碼。僅能使用相符 PIN 碼的工具及電池組組合。
- **電池計時器設定**
  可依建構排程設定電池組的到期時間／日期，讓電池組無法在完成建構後使用。
- **服務協助**
  — **工具檢測器**
  可顯示工具狀態及操作歷史。
  — **電池檢測器**
  可顯示電池狀態及操作歷史。
  — **記事本登錄**
  您可在工具及電池組中登錄字元（可登錄的字元數視型號而定）。此功能用於工具管理及維護歷史紀錄。

注： 視工具而定，可能不提供某些功能。

注： 在工具檢測器中，由於進行原廠檢測等，即使是全新的工具也會顯示操作歷史紀錄筆數。

使用前

安裝應用程式

- 本應用程式完全免費，但在下載時可能需收取另外的通訊費用。
- 本應用程式專供 Makita（牧田）產品使用。
- 請在同意最新版本的應用程式使用條款後，使用本應用程式。在一開始啟動或安裝應用程式時，將顯示使用條款畫面。

- 應用程式畫面可能會因更新而在未事先通知的情況下變更或無法使用。

智慧型手機／平板電腦須知

事前準備工作

需配備智慧型手機／平板電腦（iOS 或 Android）才能使用本應用程式。

- iOS (iPhone)：需 iOS 13 以上。
- Android：需 Android 版本 9.0 以上。
  在某些例外中，Android 裝置需允許藍牙連線使用位置資訊。

安裝應用程式

1. 在 App Store 或 Google Play 上搜尋「Makita Tool Management」。
   您也可從下圖中的 QR 碼存取。

智慧型手機應用程式下載網站
► 圖片3

2. 安裝應用程式。將在主畫面上建立一個「Makita Tool Management」圖示。

PC 須知

系統需求

PC 必須滿足下列需求才能使用本應用程式。

- 作業系統：Windows 10 或 Windows 11

安裝應用程式

1. 存取下圖所示的網址。

PC 應用程式下載網站
► 圖片4

2. 下載「MakitaToolManagementSetup_EN_v1020.exe」並安裝應用程式。

連接 PC

在啟動應用程式之前，請連接此連接器至PC。
► 圖片5

注意： 請勿在本連接器的 USB 連線燈閃爍時，中斷連接 USB 纜線。

安裝電池組／工具

選購配件

在啟動應用程式之前，先將電池組及工具安裝至本連接器。

安裝或拆卸電池組

⚠小心： 務必將電池組完全插入，直到無法看見紅色指示器為止。否則其可能會從本連接器意外脫落，導致自身或他人受傷。

⚠小心： 請小心手指不要遭電池組及端子夾傷。

注意： 請於電池組使用前進行充電。無法使用無剩餘電量的電池組。

注意： 卸下電池組時，確定安裝的工具完全停止且未與應用程式通訊。否則可能會發生故障。

安裝電池組時，將電池組舌片對準外殼上的槽溝並將其滑入定位。將其插到底，直到聽見喀嗒聲鎖入定位為止。如果您能看見圖中所示的紅色指示器，則表示尚未完全鎖定。
拆卸電池組時，請在滑動電池組前側按鈕的同時，將其從本連接器中抽出。
► 圖片6: 1. 紅色指示器 **2.** 按鈕 **3.** 電池組

安裝或拆卸工具

⚠小心： 請勿將手指置於工具開關上。否則意外啟動可能會導致受傷。

注意： 安裝或拆卸工具時，確定安裝的工具完全停止。否則可能會發生故障。

注意： 拆卸工具時，確定未與應用程式通訊。否則可能會發生故障。

注： 此工具未透過連接本連接器驅動。

安裝工具時，將本連接器舌片對準外殼上的槽溝並將其滑入定位。將其插到底，直到聽見喀嗒聲鎖入定位為止。
拆卸工具時，請在滑動本連接器前側按鈕的同時，將其從本連接器中抽出。
► 圖片7

故障排除

送修前，請檢查下列幾點。

異常狀態	可能原因（故障）	糾正措施
連接器無法開啟。狀態燈未亮起。	剩餘電池電量偏低。	將電池組進行充電。
	電池組安裝不當。	取下電池組一次。按照本說明書所述重新安裝電池組。
狀態燈閃爍紅光。	工具安裝不正確。	卸下工具一次。按照本說明書所述重新安裝工具。
	電池組安裝不當。	取下電池組一次。按照本說明書所述重新安裝電池組。
連接器無法建立與智慧型手機／平板電腦的連線。	訊號微弱。	將智慧型手機／平板電腦靠近連接器。
	智慧型手機／平板電腦的藍牙連線遭停用。	啟動智慧型手機／平板電腦的藍牙連線。
PC 的 USB 連線無作用。	USB 纜線未正確插入。	確定 USB 纜線牢牢插入 USB 連接埠。
	纜線受損。	使用其他 USB 纜線。
	USB 纜線與規格不符。	使用本手冊中規定的 USB 纜線。請參閱規格章節。

若即使在採取以上措施後仍無法解決問題，代表連接器可能故障。請聯絡 Makita（牧田）授權維修服務中心。

保養

⚠小心： 檢查或保養工具之前，請務必關閉工具電源開關並拆下電池組。

注意： 請勿用水清洗連接器。故障風險。

注意： 請定期以布沾取肥皂水擦拭本連接器外側。

注意： 切勿使用汽油、苯、稀釋劑、酒精或類似物品清潔工具。否則可能會導致工具變色、變形或出現裂縫。

為了保證產品的安全與可靠性，任何維修或其他維修保養工作需由Makita（牧田）授權的或工廠維修服務中心來進行。務必使用Makita（牧田）的更換部件。

台灣RoHS限用物質含有量標示
請掃描右方QR Code或參考下列網址；
https://makita.com.tw/rohs/

生產製造商名稱： Makita Corporation
進口商名稱：台灣牧田股份有限公司

電話： 02-8601-9898
傳真機：02-8601-2266
地址：新北市 24459 林口區文化三路二段 798 號

SPESIFIKASI

Model:		ADP12
Kartrid baterai yang dapat digunakan		BL4020 / BL4025 / BL4040 / BL4050F / BL4080F
Dimensi (P x L x T) (Tanpa baterai dan mesin)		98 mm x 85 mm x 55 mm
Berat bersih (Tanpa baterai dan mesin)		0,17 kg
Bluetooth	Versi Bluetooth®	5,1 (Bluetooth rendah energi)
	Jangkauan transmisi	Sekitar 10 m
	Pita frekuensi	2.402 MHz - 2.480 MHz
	Daya frekuensi radio maksimum	0,11 dBm (EIRP)

- Karena kesinambungan program penelitian dan pengembangan kami, spesifikasi yang disebutkan di sini dapat berubah tanpa pemberitahuan.
- Spesifikasi dapat berbeda dari satu negara ke negara lainnya.
- Beberapa kartrid baterai yang tercantum di atas mungkin tidak tersedia, tergantung wilayah tempat tinggal Anda.

Kabel USB yang sesuai

Gunakan kabel USB yang sesuai dengan terminal USB Tipe-C.
Kami merekomendasikan kabel USB dengan pelindung, persetujuan USB-IF, dan panjang hingga sekitar 1,8 m.

Sumber daya terhubung kabel yang berlaku

Baik sumber daya yang terhubung dengan kabel dapat digunakan ataupun tidak tergantung pada mesin yang akan digunakan. Baca spesifikasi mesin.

Pemberitahuan tentang mesin yang tidak kompatibel

Beberapa mesin tidak kompatibel dengan konektor ini. Silakan merujuk ke panduan web dalam gambar untuk nomor model tertentu.

Panduan web aplikasi untuk ADP12
► Gbr.1

Simbol

Berikut ini adalah simbol-simbol yang dapat digunakan pada peralatan ini. Pastikan Anda memahami arti masing-masing simbol sebelum menggunakan peralatan.

	Baca petunjuk penggunaan.
	Penggunaan dalam ruangan saja.
Ni-MH Li-ion	Hanya untuk negara-negara UE Akibat adanya komponen berbahaya dalam peralatan, limbah peralatan listrik dan elektronik, aki dan baterai dapat memiliki dampak negatif pada lingkungan dan kesehatan manusia. Jangan buang peralatan listrik dan elektronik atau baterai bersama limbah rumah tangga! Sesuai dengan Petunjuk Eropa tentang limbah peralatan listrik dan elektronik dan tentang aki dan baterai serta limbah aki dan baterai, serta penyesuaiannya terhadap undang-undang nasional, limbah peralatan listrik, baterai dan aki harus disimpan secara terpisah dan dikirim ke tempat pengumpulan terpisah untuk sampah kota, beroperasi sesuai dengan peraturan tentang perlindungan lingkungan. Hal ini ditunjukkan dengan simbol tempat sampah bersilang yang ditempatkan pada peralatan.

PERINGATAN KESELAMATAN

Sebelum menggunakan konektor ini, baca semua petunjuk dan tanda pada konektor ini, kartrid baterai, dan produk yang menggunakan konektor ini.
Ikuti semua peringatan dan petunjuk keselamatan.
Kelalaian mematuhi peringatan dan petunjuk dapat menyebabkan sengatan listrik, kebakaran dan/atau cedera serius.

Keselamatan tempat kerja

1. **Jangan biarkan konektor ini terkena hujan, salju, atau basah.** Jika tidak, air dapat masuk ke dalam konektor dan menyebabkan sengatan listrik atau korsleting.
2. **Jangan mengoperasikan konektor ini dalam lingkungan yang dapat memicu ledakan, misalnya jika ada cairan, gas, atau debu yang mudah terbakar.** Risiko ledakan atau kebakaran.

Keamanan Kelistrikan

1. **Gunakan kabel USB yang sesuai dengan terminal USB Tipe-C. Jangan memodifikasi kabel USB.** Jika tidak, dapat terjadi malafungsi.
2. **Hindari terjadinya arus pendek pada terminal. Jauhkan terminal dari benda logam lainnya, seperti jarum atau kawat, yang dapat membuat hubungan dari satu terminal ke terminal lainnya.** Hubungan singkat terminal dapat menyebabkan luka bakar atau kebakaran.
3. **Gunakan konektor ini hanya dengan paket baterai yang telah ditentukan secara khusus. Jangan gunakan baterai yang dimodifikasi.** Penggunaan paket baterai lain dapat menimbulkan risiko cedera dan kebakaran.

Servis

1. **Mintalah konektor ini diperbaiki oleh teknisi yang berkualifikasi dengan hanya menggunakan suku cadang pengganti yang serupa.** Hal ini akan menjamin terjaganya keamanan konektor ini.
   Jangan membongkar atau memodifikasi konektor ini. Tindakan tersebut dapat menimbulkan api, panas berlebih, atau ledakan.
   Jika Anda melihat adanya kelainan pada konektor ini, kirimkan konektor ke Pusat Servis Resmi atau Pabrik Makita untuk diperiksa dan diperbaiki.
   Jika seseorang tanpa pengetahuan dan keterampilan perbaikan memperbaiki produk ini, bukan hanya produk tidak akan berfungsi dengan memadai, tetapi juga terdapat risiko kecelakaan atau cedera.

Peringatan keselamatan tambahan

1. **Periksa bagian yang rusak. Jika terjadi kelainan atau malafungsi, segera hentikan penggunaan konektor ini.** Jika Anda tetap menggunakannya, asap/api, sengatan listrik, dan cedera dapat terjadi.
   <Contoh kelainan/kegagalan>
   — Panas dari kabel atau terminal tidak normal.
   — Terdapat goresan atau deformasi yang dalam.
   — Saat menyentuh kabel USB, konduktor mungkin atau mungkin tidak diberi energi.
   — Baunya seperti terbakar.
   — Terdapat sensasi listrik.
   Jika Anda merasa ada masalah apa pun, segera cabut sumber daya dari konektor dan hubungi Pusat Servis Resmi atau Pabrik Makita untuk pemeriksaan dan perbaikan.
2. **Jika Anda melihat adanya kelainan seperti panas yang timbul pada kartrid baterai selama penggunaan, segera lepaskan dan hentikan penggunaan kartrid baterai.** Meneruskan penggunaan dapat menyebabkan asap, kebakaran, atau ledakan.
3. **Jangan menyimpan dan menggunakan konektor ini di lokasi dengan suhu yang bisa mencapai atau melebihi 50 °C (122 °F). Simpan di tempat yang kering dan jauh dari jangkauan anak-anak.** Terdapat risiko terjadinya kecelakaan.
4. **Jangan menyentuh terminal dengan tangan basah.** Risiko terkena sengatan listrik.
5. **Jangan jatuhkan konektor ini.** Risiko malafungsi.

SIMPAN PETUNJUK INI – Petunjuk ini mencakup petunjuk penggunaan dan keselamatan penting untuk konektor ini.
Ketika meminjamkan konektor, selalu sertakan petunjuk penggunaan ini.

Peringatan keamanan untuk gelombang radio

1. **Jangan gunakan produk ini di dekat perangkat elektronik dengan kontrol berpresisi tinggi dan sinyal samar. (Contoh perangkat elektronik yang memerlukan perhatian: Alat bantu dengar, alat pacu jantung, peralatan medis lainnya, alarm kebakaran, pintu otomatis, dan peralatan kontrol otomatis lainnya).**
2. Gelombang radio dari produk ini tidak terjamin di semua lingkungan. Dalam kondisi berikut, gelombang radio mungkin tidak mencapai atau gelombang radio dapat terputus.
   — Saat menggunakan produk ini di gedung yang menggunakan beton, besi beton, atau logam.
   — Saat menggunakan produk ini di dekat penghalang.
   — Saat produk ini terganggu oleh perangkat komunikasi nirkabel yang menggunakan frekuensi yang sama.
   — Saat menggunakan produk ini di dekat peralatan seperti oven microwave yang menghasilkan medan magnet, listrik statis, atau gangguan radio.

MERK DAGANG MASING-MASING dan MEREK DAGANG TERDAFTAR

Bluetooth®

- Logo dan tanda kata Bluetooth® adalah merek dagang terdaftar milik Bluetooth SIG, Inc. dan penggunaan apa pun atas tanda tersebut oleh Makita sesuai dengan lisensi. Merek dagang dan nama dagang lainnya adalah milik pemilik masing-masing.

- Android dan Google Play adalah merek dagang atau merek dagang terdaftar dari Google LLC.
- iPhone adalah merek dagang dari Apple Inc., terdaftar di AS dan negara-negara lain.
- Merek dagang iPhone digunakan di bawah lisensi dari Aiphone Co., Ltd.
- App Store adalah merek layanan dari Apple Inc.
- Semua merek dagang lain dalam dokumen ini adalah properti dari pemiliknya masing-masing. Perlu diingat bahwa tanda ™ dan ® dihilangkan di beberapa teks utama.

DESKRIPSI BAGIAN-BAGIAN MESIN

► **Gbr.2**

1. **Tombol**
2. **Port USB**
   Untuk komunikasi dengan PC. Tidak dapat digunakan untuk mengisi daya perangkat USB.
3. **Status**

Lampu	Status
Mati	Sumber daya (kartrid baterai/USB) tidak terhubung ke konektor ini.
Menyala warna hijau	Sumber daya terhubung ke konektor ini.
Berkedip warna merah	Kesalahan pembacaan/ pemuatan data

4. **Mode**
   Lihat panduan web aplikasi untuk detail dari setiap mode.

Lampu	Mode
Mati	Mode Komunikasi (Comm)
Menyala warna merah	Mode berdiri sendiri (Baterai)
Menyala warna hijau	Mode berdiri sendiri (Mesin)

5. **Koneksi USB**

Lampu	Koneksi USB
Mati	Aplikasi PC tidak terhubung ke konektor ini.
Menyala warna hijau	Aplikasi PC terhubung ke konektor ini.
Berkedip warna hijau (cepat)	Berkomunikasi dengan aplikasi PC

6. **Koneksi Bluetooth**

Lampu	Koneksi Bluetooth
Mati	Gelombang radio tidak dihasilkan.
Menyala warna biru	Koneksi terbentuk.
Berkedip warna biru	Gelombang radio dihasilkan. (Koneksi tidak terbentuk.)
Berkedip warna biru (cepat)	Berkomunikasi dengan aplikasi smartphone

APA YANG DAPAT ANDA LAKUKAN DENGAN ADP12

Untuk detail mengenai cara menggunakan aplikasi, lihat panduan web aplikasi untuk ADP12. (Lihat Gbr.1.)

Fitur

- **Pengaturan anti-pencurian (kode PIN)**
  Anda dapat mengatur kode PIN untuk setiap mesin dan kartrid baterai. Hanya kombinasi dari mesin dan kartrid baterai dengan PIN yang cocok yang dapat dioperasikan.
- **Pengaturan pengatur waktu baterai**
  Waktu/tanggal kedaluwarsa dapat diatur ke kartrid baterai sesuai dengan jadwal konstruksi sehingga kartrid tidak dapat digunakan setelah konstruksi selesai.
- **Bantuan layanan**
  - **Pemeriksa mesin**
    Status mesin dan riwayat pengoperasian dapat ditampilkan.
  - **Pemeriksa baterai**
    Status baterai dan riwayat pengoperasian dapat ditampilkan.
  - **Pendaftaran notepad**
    Anda dapat mendaftarkan karakter pada mesin dan kartrid baterai (jumlah karakter yang dapat didaftarkan bergantung pada model). Ini digunakan untuk manajemen mesin dan riwayat pemeliharaan.

CATATAN: Beberapa fitur tidak tersedia tergantung pada mesinnya.

CATATAN: Di pemeriksa mesin, jumlah riwayat pengoperasian dapat ditampilkan bahkan dengan mesin baru karena inspeksi di pabrik, dll.

SEBELUM PENGGUNAAN

Menginstal aplikasi

- Aplikasi ini gratis, tetapi biaya komunikasi terpisah mungkin dikenakan saat mengunduh.
- Aplikasi ini khusus untuk produk Makita.
- Silakan gunakan aplikasi setelah menyetujui versi terbaru dari persyaratan penggunaan aplikasi. Saat pertama kali memulai atau menginstal aplikasi, layar ketentuan penggunaan akan ditampilkan.
- Layar aplikasi dapat berubah atau tidak tersedia tanpa pemberitahuan karena pembaruan di masa mendatang.

Untuk smartphone/tablet

Persiapan terlebih dahulu

Sebuah smartphone/tablet (iOS atau Android) diperlukan untuk menggunakan aplikasi.

- iOS (iPhone): iOS 13 atau yang lebih baru diperlukan.
- Android: Versi Android 9,0 atau yang lebih baru diperlukan.
  Dengan beberapa pengecualian, perangkat Android harus mengizinkan informasi lokasi digunakan untuk koneksi Bluetooth.

Menginstal aplikasi

1. Cari “Makita Tool Management” di App Store atau Google Play.
   Anda juga dapat mengakses dari kode QR dalam gambar berikut.

Situs pengunduhan aplikasi smartphone
► Gbr.3

2. Instal aplikasi. Ikon “Makita Tool Management” akan dibuat di layar beranda.

Untuk PC

Persyaratan sistem

PC harus memenuhi persyaratan berikut untuk menggunakan aplikasi.

- OS: Windows 10, atau Windows 11

Menginstal aplikasi

1. Akses URL yang ditunjukkan pada gambar berikut.

Situs pengunduhan aplikasi PC
► Gbr.4

2. Unduh “MakitaToolManagementSetup_EN_v1020.exe” dan instal aplikasi tersebut.

Menyambungkan PC

Sebelum memulai aplikasi, sambungkan konektor ini ke PC.
► Gbr.5

PEMBERITAHUAN: **Jangan lepaskan kabel USB saat lampu koneksi USB dari konektor ini berkedip.**

Memasang kartrid baterai/mesin

Pilihan Aksesori

Sebelum memulai aplikasi, pasang kartrid baterai dan mesin ke konektor ini.

Memasang atau melepas kartrid baterai

PERHATIAN: **Selalu pasang kartrid baterai sampai indikator berwarna merah tidak terlihat.** Jika tidak, kartrid baterai dapat terlepas dari konektor ini secara tidak sengaja, menyebabkan cedera pada Anda atau orang di sekitar Anda.

PERHATIAN: **Berhati-hatilah agar jari Anda tidak terjepit di antara kartrid baterai dan terminal.**

PEMBERITAHUAN: **Isi ulang kartrid baterai sebelum digunakan.** Kartrid baterai yang tidak memiliki kapasitas yang tersisa tidak dapat digunakan.

PEMBERITAHUAN: **Saat melepas kartrid baterai, pastikan mesin yang terpasang benar-benar berhenti dan tidak ada komunikasi dengan aplikasi.** Jika tidak, dapat terjadi malafungsi.

Untuk memasang kartrid baterai, sejajarkan lidah kartrid baterai dengan alur pada rumahan dan masukkan ke dalam tempatnya. Masukkan seluruhnya sampai terkunci pada tempatnya dan terdengar bunyi klik kecil. Jika Anda bisa melihat indikator berwarna merah seperti yang ditunjukkan pada gambar, ini artinya tidak terkunci sempurna.
Untuk melepas kartrid baterai, geser kartrid dari konektor ini sambil menggeser tombol pada bagian depan kartrid.
► Gbr.6: **1.** Indikator berwarna merah **2.** Tombol **3.** Kartrid baterai

Memasang atau melepas mesin

PERHATIAN: **Jangan letakkan jari Anda pada sakelar mesin.** Jika tidak, penyalaan mesin yang tidak disengaja dapat menyebabkan dan mengakibatkan cedera.

PEMBERITAHUAN: **Saat memasang atau melepas mesin, pastikan mesin yang terpasang telah sepenuhnya berhenti.** Jika tidak, dapat terjadi malafungsi.

PEMBERITAHUAN: **Saat melepas mesin, pastikan sedang tidak ada komunikasi dengan aplikasi.** Jika tidak, dapat terjadi malafungsi.

CATATAN: Mesin tidak dapat bergerak saat konektor ini terpasang.

Untuk memasang mesin, sejajarkan lidah konektor ini dengan alur pada rumahan dan masukkan ke dalam tempatnya. Masukkan seluruhnya sampai terkunci pada tempatnya dan terdengar bunyi klik kecil.
Untuk melepas mesin, geser mesin dari konektor ini sambil menggeser tombol pada bagian depan konektor ini.
► **Gbr.7**

PEMECAHAN MASALAH

Sebelum meminta perbaikan, periksa poin-poin berikut.

Keadaan Tidak Normal	**Kemungkinan penyebab (kerusakan fungsi)**	**Perbaikan**
Konektor tidak dapat menyala. Lampu status tidak menyala.	Kapasitas baterai yang tersisa rendah.	Isi ulang kartrid baterai.
	Kartrid baterai dipasang secara tidak tepat.	Lepaskan kartrid baterai sekali. Pasang kembali kartrid baterai sebagaimana diuraikan dalam buku petunjuk ini.
Lampu status berkedip warna merah.	Mesin tidak dipasang dengan benar.	Lepaskan mesin sekali. Pasang kembali mesin sebagaimana diuraikan dalam buku petunjuk ini.
	Kartrid baterai dipasang secara tidak tepat.	Lepaskan kartrid baterai sekali. Pasang kembali kartrid baterai sebagaimana diuraikan dalam buku petunjuk ini.
Konektor tidak dapat membuat koneksi dengan smartphone/ tablet.	Sinyalnya lemah.	Letakkan smartphone/ tablet lebih dekat ke konektor.
	Koneksi Bluetooth dari smartphone/ tablet dinonaktifkan.	Aktifkan koneksi Bluetooth pada smartphone/tablet.
Koneksi USB dengan PC tidak berfungsi.	Kabel USB tidak dicolokkan dengan benar.	Pastikan bahwa kabel USB dicolokkan ke port USB dengan kuat.
	Kabelnya rusak.	Gunakan kabel USB lain.
	Kabel USB tidak sesuai spesifikasi.	Gunakan kabel USB yang telah ditentukan dalam buku petunjuk ini. Lihat bagian untuk spesifikasi.

Jika masalah tidak dapat diselesaikan bahkan setelah melakukan tindakan di atas, konektor mungkin rusak. Silakan hubungi Pusat Layanan Resmi Makita.

PERAWATAN

⚠***PERHATIAN:*** **Selalu pastikan bahwa mesin dimatikan dan kartrid baterai dilepas sebelum melakukan pemeriksaan atau perawatan.**

PEMBERITAHUAN: **Jangan mencuci konektor dengan air.** Risiko malafungsi.

PEMBERITAHUAN: **Lap bagian luar konektor ini dari waktu ke waktu dengan menggunakan kain yang dibasahi dengan air sabun.**

PEMBERITAHUAN: **Jangan sekali-kali menggunakan bensin, tiner, alkohol, atau bahan sejenisnya. Penggunaan bahan demikian dapat menyebabkan perubahan warna, perubahan bentuk atau timbulnya retakan.**

Untuk menjaga KEAMANAN dan KEANDALAN mesin, perbaikan, perawatan atau penyetelan lainnya harus dilakukan oleh Pusat Layanan Resmi atau Pabrik Makita; selalu gunakan suku cadang pengganti buatan Makita.

SPESIFIKASI

Model:		ADP12
Kartrij bateri yang berkenaan		BL4020 / BL4025 / BL4040 / BL4050F / BL4080F
Dimensi (P x L x T) (Tanpa bateri dan alat)		98 mm x 85 mm x 55 mm
Berat bersih (Tanpa bateri dan alat)		0.17 kg
Bluetooth	Versi Bluetooth®	5.1 (Bluetooth tenaga rendah)
	Julat transmisi	Kira-kira 10 m
	Jalur frekuensi	2,402 MHz - 2,480 MHz
	Kuasa frekuensi radio maksimum	0.11 dBm (EIRP)

- Disebabkan program penyelidikan dan pembangunan kami yang berterusan, spesifikasi yang terkandung di dalam ini adalah tertakluk kepada perubahan tanpa notis.
- Spesifikasi mungkin berbeza mengikut negara.
- Sesetengah kartrij bateri yang disenaraikan di atas mungkin tidak tersedia bergantung pada kawasan kediaman anda.

Kabel USB yang boleh digunakan

Gunakan kabel USB yang sepadan dengan terminal USB Jenis C.
Kami mengesyorkan kabel USB dengan pelindung, kelulusan USB-IF dan panjang sehingga kira-kira 1.8 m.

Sumber kuasa bersambung kord yang boleh digunakan

Sama ada sumber kuasa bersambung kord boleh digunakan atau tidak bergantung pada alat yang akan digunakan. Rujuk spesifikasi alat.

Pemberitahuan tentang alat yang tidak serasi

Sesetengah alat tidak serasi dengan penyambung ini. Sila rujuk manual web dalam rajah untuk mendapatkan nombor model tertentu.

Manual web aplikasi untuk ADP12
► Rajah1

Simbol

Berikut menunjukkan simbol-simbol yang boleh digunakan untuk alat ini. Pastikan anda memahami maksudnya sebelum menggunakan.

	Baca manual arahan.
	Penggunaan dalaman sahaja.
Ni-MH Li-ion	Hanya untuk negara-negara EU Disebabkan kehadiran komponen berbahaya dalam peralatan, sisa peralatan elektrik dan elektronik, akumulator dan bateri boleh memberi kesan negatif terhadap persekitaran dan kesihatan manusia. Jangan buang alat elektrik dan elektronik atau bateri bersama dengan bahan buangan isi rumah! Mengikut Arahan Eropah mengenai sisa peralatan elektrik dan elektronik dan mengenai akumulator dan bateri dan sisa akumulator dan bateri serta penyesuaian dengan undang-undang negara, sisa peralatan elektrik, bateri dan akumulator hendaklah disimpankan secara berasingan dan dihantar ke tempat pengumpulan berasingan untuk sisa perbandaran, beroperasi mengikut peraturan perlindungan persekitaran. Ini ditunjukkan oleh simbol tong sampah beroda yang bersilang pada peralatan.

AMARAN KESELAMATAN

Sebelum menggunakan penyambung ini, baca semua arahan dan tanda amaran pada penyambung ini, kartrij bateri dan produk yang menggunakan penyambung ini.
Ikut semua amaran keselamatan dan arahan.
Kegagalan mengikuti amaran dan arahan boleh menyebabkan kejutan elektrik, kebakaran dan/atau kecederaan serius.

Keselamatan kawasan kerja

1. **Jangan dedahkan penyambung ini kepada hujan, salji atau keadaan basah.** Jika tidak, air mungkin memasuki penyambung dan menyebabkan kejutan elektrik atau litar pintas.

2. **Jangan kendalikan penyambung ini dalam atmosfera yang mudah meletup, seperti dengan kehadiran cecair, gas atau debu yang mudah terbakar.** Risiko letupan atau kebakaran.

Keselamatan elektrik

1. **Gunakan kabel USB yang sepadan dengan terminal USB Jenis C. Jangan ubah suai kabel USB.** Jika tidak, pincang tugas mungkin berlaku.
2. **Jangan pintaskan terminal. Jauhkan terminal daripada objek logam lain, seperti jarum atau wayar, yang boleh membuat sambungan dari satu terminal ke terminal yang lain.** Memintas terminal bersama-sama mungkin menyebabkan lecuran atau kebakaran.
3. **Gunakan penyambung ini hanya dengan pek bateri yang direka secara khusus sahaja. Jangan gunakan dengan bateri yang diubah suai.** Penggunaan mana-mana pek bateri lain mungkin menimbulkan risiko kecederaan dan kebakaran.

Servis

1. **Pastikan penyambung ini diservis oleh orang yang berkelayakan dengan menggunakan alat ganti yang sama sahaja.** Ini akan memastikan keselamatan penyambung ini dapat dikekalkan.
   Jangan nyahpasang atau menghentak dengan penyambung ini. Ia boleh mengakibatkan kebakaran, haba berlebihan atau letupan.
   Jika anda melihat sebarang keabnormalan pada penyambung ini, hantarkan penyambung ke Pusat Servis yang Diiktiraf Makita atau Pusat Servis Kilang untuk pemeriksaan dan pembaikan.
   Jika seseorang yang tidak mempunyai pengetahuan dan kemahiran pembaikan membaiki produk ini, bukan sahaja ia tidak akan berfungsi dengan secukupnya, tetapi terdapat juga risiko kemalangan atau kecederaan.

Amaran keselamatan tambahan

1. **Periksa bahagian yang rosak. Jika sebarang keabnormalan atau pincang tugas berlaku, berhenti menggunakan penyambung ini dengan serta-merta.** Jika anda terus menggunakan penyambung tersebut, asap/kebakaran, kejutan elektrik dan kecederaan mungkin berlaku.
   <Contoh keabnormalan/kegagalan>
   — Kabel atau terminal panas secara tidak normal.
   — Terdapat calar atau kecacatan bentuk yang dalam.
   — Apabila menyentuh kabel USB, konduktor mungkin ditenagakan atau tidak ditenagakan.
   — Ia berbau hangus.
   — Terdapat sensasi elektrik.
   Jika anda merasakan sebarang masalah, segera putuskan sambungan sumber kuasa daripada penyambung dan hubungi Pusat Servis yang Diiktiraf Makita atau Pusat Servis Kilang untuk pemeriksaan dan pembaikan.
2. **Jika anda melihat sebarang keabnormalan seperti penjanaan haba kartrij bateri semasa digunakan, segera keluarkan dan hentikan penggunaan kartrij bateri.** Penggunaan berterusan boleh menyebabkan asap, kebakaran atau letupan.
3. **Jangan simpan dan gunakan penyambung ini di lokasi yang suhu mungkin mencapai atau melebihi 50 °C (122 °F).**
   Simpan di tempat yang kering dan jauh daripada jangkauan kanak-kanak. Terdapat risiko kemalangan.
4. **Jangan sentuh terminal dengan tangan yang basah.** Risiko kejutan elektrik.
5. **Jangan lepaskan penyambung ini.** Risiko pincang tugas.

SIMPAN ARAHAN INI – Manual ini mengandungi arahan keselamatan dan pengendalian yang penting untuk penyambung ini.
Apabila meminjamkan penyambung ini, sentiasa lampirkan manual arahan ini.

Amaran keselamatan untuk gelombang radio

1. **Jangan gunakan produk ini berhampiran peranti elektronik dengan kawalan ketepatan tinggi dan isyarat kelam. (Contoh peranti elektronik yang perlu berhati-hati: Alat bantu pendengaran, perentak jantung, peralatan perubatan lain, penggera kebakaran, pintu automatik dan peralatan kawalan automatik lain).**
2. Gelombang radio produk ini tidak dijamin dalam semua persekitaran. Dalam kes berikut, gelombang radio mungkin tidak sampai atau gelombang radio mungkin terganggu.
   — Apabila menggunakan produk ini dalam bangunan yang konkrit, batang penulangan atau logam digunakan.
   — Apabila menggunakan produk ini berhampiran halangan.
   — Apabila produk ini diganggu dengan peranti komunikasi tanpa wayar yang menggunakan frekuensi yang sama.
   — Apabila menggunakan produk ini berdekatan dengan peralatan seperti ketuhar gelombang mikro yang menjana medan magnet, elektrik statik atau gangguan radio.

TANDA DAGANGAN MASING-MASING dan TANDA DAGANGAN BERDAFTAR

- Tanda perkataan dan logo Bluetooth® ialah tanda dagangan berdaftar yang dimiliki oleh Bluetooth SIG, Inc. dan sebarang penggunaan tanda sedemikian oleh Makita adalah di bawah lesen. Tanda dagangan dan nama dagangan yang lain adalah milik pemilik masing-masing.
- Android dan Google Play ialah tanda dagangan atau tanda dagangan berdaftar Google LLC.
- iPhone ialah tanda dagangan Apple Inc., yang didaftarkan di A.S. dan negara lain.
- Tanda dagangan iPhone digunakan di bawah lesen daripada Aiphone Co., Ltd.
- App Store ialah tanda perkhidmatan Apple Inc.
- Semua tanda dagangan lain dalam dokumen ini adalah hak milik pemilik masing-masing. Ambil perhatian bahawa tanda ™ dan ® tidak dimasukkan dalam beberapa teks utama.

KETERANGAN BAHAGIAN

► Rajah2

1. **Butang**
2. **Port USB**
   Untuk komunikasi dengan PC. Tidak boleh digunakan untuk mengecas peranti USB.
3. **Status**

Lampu	Status
Mati	Sumber kuasa (kartrij bateri/USB) tidak disambungkan kepada penyambung ini.
Menyala hijau	Sumber kuasa disambungkan kepada penyambung ini.
Berkelip merah	Ralat membaca/memuat data

4. **Mod**
   Rujuk manual web aplikasi untuk mendapatkan butiran setiap mod.

Lampu	Mod
Mati	Mod Komunikasi (Comm)
Menyala merah	Mod Kendiri (Bateri)
Menyala hijau	Mod Kendiri (Alat)

5. **Sambungan USB**

Lampu	Sambungan USB
Mati	Aplikasi PC tidak disambungkan kepada penyambung ini.
Menyala hijau	Aplikasi PC disambungkan kepada penyambung ini.
Berkelip hijau (cepat)	Berkomunikasi dengan aplikasi PC

6. **Sambungan Bluetooth**

Lampu	Sambungan Bluetooth
Mati	Gelombang radio tidak dijana.
Menyala biru	Sambungan diwujudkan.
Berkelip biru	Gelombang radio dijana. (Sambungan tidak diwujudkan.)
Berkelip biru (cepat)	Berkomunikasi dengan aplikasi telefon pintar

PERKARA YANG ANDA BOLEH LAKUKAN DENGAN ADP12

Untuk mendapatkan butiran tentang cara menggunakan aplikasi, rujuk manual web aplikasi untuk ADP12. (Rujuk Rajah1.)

Ciri

- **Tetapan antikecurian (kod PIN)**
  Anda boleh menetapkan kod PIN untuk setiap alat dan kartrij bateri. Hanya gabungan alat dan kartrij bateri dengan PIN yang sepadan boleh dikendalikan.
- **Tetapan pemasa bateri**
  Masa/tarikh tamat boleh ditetapkan kepada kartrij bateri mengikut jadual pembinaan supaya kartrij tidak boleh digunakan selepas pembinaan selesai.
- **Bantuan perkhidmatan**
  - **Penyemak alat**
    Status alat dan sejarah operasi boleh dipaparkan.
  - **Penyemak bateri**
    Status bateri dan sejarah operasi boleh dipaparkan.
  - **Pendaftaran pad nota**
    Anda boleh mendaftarkan aksara dalam alat dan kartrij bateri (bilangan aksara yang boleh didaftarkan bergantung pada model). Ia digunakan untuk pengurusan alat dan sejarah penyelenggaraan.

NOTA: Sesetengah ciri tidak tersedia bergantung pada alat.

NOTA: Dalam penyemak alat, bilangan sejarah operasi mungkin dipaparkan walaupun dengan alat serba baharu disebabkan oleh pemeriksaan di kilang, dll.

SEBELUM DIGUNAKAN

Memasang aplikasi

- Aplikasi ini adalah percuma, tetapi bayaran komunikasi yang berasingan mungkin dikenakan semasa memuat turun.
- Aplikasi ini adalah eksklusif untuk produk Makita.
- Sila gunakan aplikasi selepas bersetuju menerima versi terkini syarat penggunaan aplikasi. Pada permulaan pertama atau memasang aplikasi, skrin syarat penggunaan akan dipaparkan.
- Skrin aplikasi mungkin ditukar atau tidak tersedia tanpa notis kerana kemas kini akan datang.

Untuk telefon pintar/tablet

Persediaan lebih awal

Telefon pintar/tablet (iOS atau Android) diperlukan untuk menggunakan aplikasi itu.

- iOS (iPhone): iOS 13 atau lebih baharu diperlukan.
- Android: Versi Android 9.0 atau lebih baharu diperlukan.
  Dengan beberapa pengecualian, peranti Android perlu membenarkan maklumat lokasi digunakan untuk sambungan Bluetooth.

Memasang aplikasi

1. Cari “Makita Tool Management” (Pengurusan Alat Makita) di App Store atau Google Play.
   Anda juga boleh mengakses daripada kod QR dalam rajah berikut.

Laman muat turun aplikasi telefon pintar
► Rajah3

2. Memasang aplikasi. Ikon “Makita Tool Management” (Pengurusan Alat Makita) akan dicipta pada skrin utama.

Untuk PC

Keperluan sistem

PC mesti memenuhi keperluan berikut untuk menggunakan aplikasi.

- OS: Windows 10 atau Windows 11

Memasang aplikasi

1. Akses URL yang ditunjukkan dalam rajah berikut.

Laman muat turun aplikasi PC
► Rajah4

2. Muat turun “MakitaToolManagementSetup_EN_v1020.exe” dan pasang aplikasi.

Menyambung PC

Sebelum memulakan aplikasi, sambungkan penyambung ini ke PC.
► Rajah5

NOTIS: **Jangan putuskan sambungan kabel USB semasa lampu sambungan USB penyambung ini berkelip.**

Memasang kartrij bateri/alat

Aksesori pilihan

Sebelum memulakan aplikasi, pasang kartrij bateri dan alat pada penyambung ini.

Memasang atau mengeluarkan kartrij bateri

⚠PERHATIAN: **Sentiasa pasang kartrij bateri sepenuhnya sehingga penunjuk merah tidak boleh dilihat.** Jika tidak, ia mungkin terjatuh daripada penyambung ini dan menyebabkan kecederaan kepada anda atau seseorang di sekeliling anda.

⚠PERHATIAN: **Berhati-hati supaya tidak tersepit jari anda di antara kartrij bateri dengan terminal.**

NOTIS: **Cas kartrij bateri sebelum digunakan.** Kartrij bateri yang tidak mempunyai kapasiti yang tinggal tidak boleh digunakan.

NOTIS: **Apabila mengeluarkan kartrij bateri, pastikan alat yang dipasang dihentikan sepenuhnya dan tiada komunikasi dengan aplikasi.** Jika tidak, pincang tugas mungkin berlaku.

Untuk memasang kartrij bateri, sejajarkan lidah pada kartrij bateri dengan alur pada perumah dan selitkan ke tempatnya. Masukkan sepenuhnya sehingga ia terkunci di tempatnya dengan klik kecil. Jika anda boleh melihat penunjuk merah seperti yang ditunjukkan dalam rajah, ia tidak dikunci sepenuhnya.
Untuk mengeluarkan kartrij bateri, luncurkan kartrij bateri daripada penyambung ini sambil meluncurkan butang di hadapan kartrij.
► Rajah6: **1.** Penunjuk merah **2.** Butang **3.** Kartrij bateri

Memasang atau mengeluarkan alat

⚠PERHATIAN: **Jangan letakkan jari anda pada suis alat.** Jika tidak, permulaan yang tidak disengajakan boleh menyebabkan dan mengakibatkan kecederaan.

NOTIS: **Semasa memasang atau mengeluarkan alat, pastikan alat yang dipasang dihentikan sepenuhnya.** Jika tidak, pincang tugas mungkin berlaku.

NOTIS: **Semasa mengeluarkan alat, pastikan tiada komunikasi dengan aplikasi.** Jika tidak, pincang tugas mungkin berlaku.

NOTA: Alat tidak memacu dengan penyambung ini dipasang.

Untuk memasang alat, sejajarkan lidah pada penyambung ini dengan alur pada perumah dan selitkan ke tempatnya. Masukkan sepenuhnya sehingga ia terkunci di tempatnya dengan klik kecil. Untuk mengeluarkan alat, luncurkan alat daripada penyambung ini sambil meluncurkan butang di hadapan penyambung ini.
► **Rajah7**

PENYELESAIAN MASALAH

Sebelum meminta pembaikan, periksa perkara berikut.

Keadaan keabnormalan	**Sebab yang mungkin (kerosakan)**	**Remedi**
Penyambung tidak boleh dihidupkan. Lampu status tidak menyala.	Kapasiti bateri yang tinggal adalah rendah.	Cas kartrij bateri.
	Kartrij bateri tidak dipasang dengan betul.	Keluarkan kartrij bateri sekali. Pasang semula kartrij bateri seperti yang diterangkan dalam manual ini.
Lampu status berkelip merah.	Alat tidak dipasang dengan betul.	Keluarkan alat sekali. Pasang semula alat seperti yang diterangkan dalam manual ini.
	Kartrij bateri tidak dipasang dengan betul.	Keluarkan kartrij bateri sekali. Pasang semula kartrij bateri seperti yang diterangkan dalam manual ini.
Penyambung tidak boleh mewujudkan sambungan dengan telefon pintar/tablet.	Isyarat lemah.	Letakkan telefon pintar/tablet lebih dekat dengan penyambung.
	Sambungan Bluetooth telefon pintar/tablet dinyahdayakan.	Aktifkan sambungan Bluetooth telefon pintar/tablet.
Sambungan USB dengan PC tidak berfungsi.	Kabel USB tidak dipasang dengan betul.	Pastikan kabel USB dipalamkan ke dalam port USB dengan kukuh.
	Kabel rosak.	Gunakan kabel USB lain.
	Kabel USB di luar spesifikasi.	Gunakan kabel USB yang dinyatakan dalam manual ini. Rujuk bahagian untuk spesifikasi.

Jika masalah tidak dapat diselesaikan walaupun selepas mengambil langkah di atas, penyambung mungkin rosak. Sila hubungi Pusat Servis yang Diiktiraf Makita.

PENYELENGGARAAN

⚠***PERHATIAN:*** **Sentiasa pastikan alat dimatikan dan kartrij bateri dikeluarkan sebelum cuba menjalankan pemeriksaan atau penyelenggaraan.**

NOTIS: **Jangan basuh penyambung menggunakan air.** Risiko pincang tugas.

NOTIS: **Dari semasa ke semasa, lap bahagian luar penyambung ini menggunakan kain yang dilembapkan dalam air sabun.**

NOTIS: **Jangan gunakan petrol, benzin, pencair, alkohol atau bahan yang serupa. Ia boleh menyebabkan perubahan warna, bentuk atau keretakan.**

Untuk mengekalkan KESELAMATAN dan KEBOLEHPERCAYAAN produk, pembaikan, apa-apa penyelenggaraan atau penyesuaian lain perlu dilakukan oleh Kilang atau Pusat Servis Makita yang Diiktiraf, sentiasa gunakan alat ganti Makita.

THÔNG SỐ KỸ THUẬT

Kiểu máy:		ADP12
Hộp pin có thể sử dụng		BL4020 / BL4025 / BL4040 / BL4050F / BL4080F
Kích thước (D x R x C) (Không có pin và dụng cụ)		98 mm x 85 mm x 55 mm
Khối lượng tịnh (Không có pin và dụng cụ)		0,17 kg
Bluetooth	Phiên bản Bluetooth®	5,1 (Bluetooth Năng lượng thấp)
	Phạm vi truyền tín hiệu	Khoảng 10 m
	Dải tần số	2.402 MHz - 2.480 MHz
	Mức năng lượng tần số sóng vô tuyến tối đa	0,11 dBm (EIRP)

- Do chương trình nghiên cứu và phát triển liên tục của chúng tôi nên các thông số kỹ thuật trong đây có thể thay đổi mà không cần thông báo trước.
- Các thông số kỹ thuật có thể thay đổi tùy theo từng quốc gia.
- Một số hộp pin được liệt kê trong danh sách ở trên có thể không khả dụng tùy thuộc vào khu vực cư trú của bạn.

Cáp USB có thể sử dụng

Sử dụng cáp USB phù hợp với thiết bị đầu cuối USB Type-C.
Chúng tôi khuyên dùng cáp USB có vỏ bảo vệ, có phê duyệt của USB-IF và chiều dài tối đa khoảng 1,8 m.

Nguồn điện kết nối bằng dây có thể sử dụng

Nguồn điện kết nối bằng dây có thể sử dụng hay không tùy thuộc vào dụng cụ sẽ được sử dụng. Tham khảo thông số kỹ thuật của dụng cụ.

Thông báo về các dụng cụ không tương thích

Một số dụng cụ không tương thích với bộ chuyển đổi này. Vui lòng tham khảo tài liệu hướng dẫn trên web trong hình để biết số kiểu máy cụ thể.

Tài liệu hướng dẫn trên web ứng dụng cho ADP12
► Hình1

Ký hiệu

Phần dưới đây cho biết các ký hiệu có thể được dùng cho thiết bị. Đảm bảo rằng bạn hiểu rõ ý nghĩa của các ký hiệu này trước khi sử dụng.

	Đọc tài liệu hướng dẫn.
	Chỉ sử dụng trong nhà.
Ni-MH Li-ion	Chỉ dành cho các quốc gia EU Do có các thành phần nguy hiểm bên trong thiết bị điện và điện tử, ắc quy và pin thải bỏ nên có thể có tác động không tốt đến môi trường và sức khỏe con người. Không vứt bỏ các thiết bị điện và điện tử hoặc pin với rác thải sinh hoạt! Theo Chỉ thị của Châu Âu về thiết bị điện và điện tử thải bỏ và về pin và ắc quy và pin và ắc quy thải bỏ, cũng như sự thích ứng của chúng với luật pháp quốc gia, các thiết bị điện, pin và ắc quy thải phải được cất giữ riêng biệt và chuyển đến một điểm thu gom rác thải đô thị riêng, hoạt động theo các quy định về bảo vệ môi trường. Điều này được biểu thị bằng biểu tượng thùng rác có bánh xe gạch chéo được đặt trên thiết bị.

CẢNH BÁO AN TOÀN

Trước khi sử dụng bộ chuyển đổi này, hãy đọc kỹ tất cả hướng dẫn và nhãn cảnh báo trên bộ chuyển đổi này, hộp pin và sản phẩm sử dụng bộ chuyển đổi này.
Tuân theo tất cả cảnh báo an toàn và hướng dẫn. Việc không tuân theo các cảnh báo và hướng dẫn có thể dẫn đến điện giật, hỏa hoạn và/hoặc thương tích nghiêm trọng.

An toàn tại nơi làm việc

1. **Không để bộ chuyển đổi này tiếp xúc với mưa, tuyết hoặc điều kiện ẩm ướt.** Nếu không, nước có thể lọt vào bộ chuyển đổi và gây điện giật hoặc đoản mạch.
2. **Không vận hành bộ chuyển đổi này trong môi trường dễ cháy nổ, chẳng hạn như môi trường có sự hiện diện của các chất lỏng, khí hoặc bụi dễ cháy.** Nguy cơ nổ hoặc hỏa hoạn.

An toàn về Điện

1. **Sử dụng cáp USB phù hợp với thiết bị đầu cuối USB Type-C. Không sửa đổi cáp USB.** Nếu không có thể xảy ra trục trặc.
2. **Không làm đoản mạch điện cực. Giữ điện cực cách xa các vật kim loại khác, như kim hoặc dây, những vật có thể tạo kết nối từ điện cực này sang điện cực khác.** Làm đoản mạch các điện cực với nhau có thể gây bỏng hoặc hỏa hoạn.
3. **Chỉ sử dụng bộ chuyển đổi này với các bộ pin được chỉ định cụ thể. Không sử dụng pin đã sửa đổi.** Việc sử dụng bất cứ bộ pin nào khác có thể gây ra nguy cơ thương tích và hỏa hoạn.

Bảo dưỡng

1. **Hãy để nhân viên sửa chữa đủ trình độ bảo dưỡng bộ chuyển đổi này, chỉ sử dụng các bộ phận thay thế đồng nhất.** Điều này sẽ đảm bảo duy trì được sự an toàn của bộ chuyển đổi này.
   Không tháo rời hoặc làm thay đổi bộ chuyển đổi này. Việc này có thể dẫn đến hỏa hoạn, quá nhiệt hoặc nổ.
   Nếu bạn nhận thấy bất kỳ sự bất thường nào trong bộ chuyển đổi này, hãy gửi bộ chuyển đổi cho Trung tâm Dịch vụ Nhà máy hoặc Trung tâm được Makita Ủy quyền để kiểm tra và sửa chữa.
   Nếu người không có kiến thức và kỹ năng sửa chữa đi sửa chữa sản phẩm này, thì không những sản phẩm không hoạt động tốt, mà còn có nguy cơ xảy ra tai nạn hoặc thương tích.

Cảnh báo an toàn bổ sung

1. **Kiểm tra các bộ phận bị hư hỏng. Nếu có bất kỳ sự bất thường hoặc sự cố nào xảy ra, ngừng sử dụng bộ chuyển đổi này ngay lập tức.** Nếu bạn tiếp tục sử dụng nó, khói/hỏa hoạn, điện giật và thương tích có thể xảy ra.
   <Ví dụ về các bất thường/hỏng hóc>
   — Cáp hoặc điện cực nóng bất thường.
   — Có vết xước sâu hoặc biến dạng.
   — Khi chạm vào cáp USB, dây dẫn có thể hoặc có thể không được cấp điện.
   — Nó có mùi cháy khét.
   — Có cảm giác về điện.
   Nếu bạn cảm thấy có bất kỳ sự cố nào, hãy ngay lập tức ngắt kết nối nguồn điện khỏi bộ chuyển đổi và liên hệ với Trung tâm Dịch vụ Nhà máy hoặc Trung tâm được Makita Ủy quyền để kiểm tra và sửa chữa.
2. **Nếu bạn nhận thấy bất kỳ sự bất thường nào chẳng hạn như phát sinh nhiệt ở hộp pin trong quá trình sử dụng, hãy ngay lập tức tháo hộp pin và ngừng sử dụng hộp pin.** Sử dụng liên tục có thể gây ra khói, hỏa hoạn hoặc phát nổ.
3. **Không bảo quản và sử dụng bộ chuyển đổi này ở những nơi nhiệt độ có thể lên tới hoặc vượt quá 50 °C (122 °F).**
   Bảo quản ở nơi khô ráo và ngoài tầm với của trẻ em. Có nguy cơ xảy ra tai nạn.
4. **Không chạm vào các điện cực bằng tay ướt.** Nguy cơ điện giật.
5. **Không làm rơi bộ chuyển đổi này.** Nguy cơ trục trặc.

LƯU GIỮ CÁC HƯỚNG DẪN NÀY – Tài liệu này chứa các hướng dẫn an toàn và vận hành quan trọng cho bộ chuyển đổi này.
Khi cho mượn bộ chuyển đổi này, luôn kèm theo tài liệu hướng dẫn này.

Cảnh báo an toàn đối với sóng vô tuyến

1. **Không sử dụng sản phẩm này gần các thiết bị điện tử có điều khiển chính xác cao và tín hiệu yếu. (Ví dụ về các thiết bị điện tử cần cẩn trọng: Máy trợ thính, máy tạo nhịp tim, thiết bị y tế khác, chuông báo cháy, cửa tự động và thiết bị điều khiển tự động khác).**
2. Sóng vô tuyến của sản phẩm này không được đảm bảo trong tất cả các môi trường. Trong các trường hợp sau đây, sóng vô tuyến có thể không đến được hoặc sóng vô tuyến có thể bị gián đoạn.
   — Khi sử dụng sản phẩm này trong các tòa nhà có sử dụng bê tông, thanh cốt thép hoặc kim loại.
   — Khi sử dụng sản phẩm này gần các chướng ngại vật.
   — Khi sản phẩm này bị nhiễu bởi các thiết bị truyền thông không dây sử dụng cùng tần số.
   — Khi sử dụng sản phẩm này gần thiết bị chẳng hạn như lò vi sóng tạo ra từ trường, tĩnh điện hoặc nhiễu vô tuyến.

NHÃN HIỆU TƯƠNG ỨNG và NHÃN HIỆU ĐÃ ĐĂNG KÝ

- Các logo và nhãn từ Bluetooth® là các nhãn hiệu đã đăng ký thuộc sở hữu của Bluetooth SIG, Inc. và bất kỳ việc sử dụng nào đối với các nhãn này của Makita đều có giấy phép. Những nhãn hiệu và tên thương mại khác đều thuộc về chủ sở hữu tương ứng với chúng.
- Android và Google Play là các nhãn hiệu hoặc nhãn hiệu đã đăng ký của Google LLC.
- iPhone là nhãn hiệu của Apple Inc., đã đăng ký tại Mỹ và các quốc gia khác.
- Nhãn hiệu iPhone được sử dụng theo giấy phép từ Aiphone Co., Ltd.
- App Store là nhãn hiệu dịch vụ của Apple Inc.
- Tất cả các nhãn hiệu khác trong tài liệu này là tài sản của chủ sở hữu tương ứng.
  Lưu ý rằng các dấu ™ và ® được lược bỏ trong một số văn bản chính.

MÔ TẢ CÁC BỘ PHẬN

► **Hình2**

1. **Nút**
2. **Cổng USB**
   Về giao tiếp với máy tính. Không thể sử dụng để sạc các thiết bị USB.
3. **Tình trạng**

Đèn	Tình trạng
Tắt	Nguồn điện (hộp pin/USB) không được kết nối với bộ chuyển đổi này.
Sáng màu xanh lá cây	Nguồn điện được kết nối với bộ chuyển đổi này.
Nhấp nháy màu đỏ	Lỗi đọc/tải dữ liệu

4. **Chế độ**
   Tham khảo tài liệu hướng dẫn trên web ứng dụng để biết chi tiết về từng chế độ.

Đèn	Chế độ
Tắt	Chế độ giao tiếp (Comm)
Sáng màu đỏ	Chế độ độc lập (Pin)
Sáng màu xanh lá cây	Chế độ độc lập (Dụng cụ)

5. **Kết nối USB**

Đèn	Kết nối USB
Tắt	Ứng dụng PC không được kết nối với bộ chuyển đổi này.
Sáng màu xanh lá cây	Ứng dụng PC được kết nối với bộ chuyển đổi này.
Nhấp nháy màu xanh lá cây (nhanh)	Giao tiếp với ứng dụng PC

6. **Kết nối Bluetooth**

Đèn	Kết nối Bluetooth
Tắt	Sóng vô tuyến không được tạo ra.
Sáng màu xanh dương	Kết nối được thiết lập.
Nhấp nháy màu xanh dương	Sóng vô tuyến được tạo ra. (Kết nối không được thiết lập.)
Nhấp nháy màu xanh dương (nhanh)	Giao tiếp với ứng dụng điện thoại thông minh

NHỮNG ĐIỀU BẠN CÓ THỂ LÀM VỚI ADP12

Để biết chi tiết về cách sử dụng ứng dụng, vui lòng tham khảo tài liệu hướng dẫn trên web ứng dụng cho ADP12. (Tham khảo Hình 1.)

Tính năng

- **Cài đặt chống trộm (mã PIN)**
  Bạn có thể đặt mã PIN cho từng dụng cụ và hộp pin. Chỉ có sự kết hợp dụng cụ và hộp pin với các mã PIN phù hợp mới có thể được vận hành.
- **Cài đặt bộ hẹn giờ pin**
  Có thể đặt thời gian/ngày hết hạn cho hộp pin theo lịch trình xây dựng để hộp pin không thể sử dụng được sau khi xây dựng xong.
- **Hỗ trợ dịch vụ**
  — **Bộ kiểm tra dụng cụ**
  Có thể hiển thị trạng thái dụng cụ và lịch sử vận hành.
  — **Bộ kiểm tra pin**
  Có thể hiển thị trạng thái pin và lịch sử vận hành.
  — **Đăng ký Notepad**
  Bạn có thể đăng ký các ký tự trong dụng cụ và hộp pin (số lượng ký tự có thể đăng ký tùy thuộc vào kiểu máy). Nó được sử dụng cho quản lý dụng cụ và lịch sử bảo trì.

LƯU Ý: Một số tính năng không có sẵn tùy thuộc vào dụng cụ.

LƯU Ý: Trong bộ kiểm tra dụng cụ, số lượng lịch sử vận hành có thể được hiển thị ngay cả với dụng cụ hoàn toàn mới, do các cuộc kiểm tra tại nhà máy, v.v...

TRƯỚC KHI SỬ DỤNG

Cài đặt ứng dụng

- Ứng dụng là miễn phí, nhưng có thể sẽ tính phí truyền thông khi tải xuống.
- Ứng dụng dành riêng cho các sản phẩm của Makita.
- Vui lòng sử dụng ứng dụng sau khi đồng ý với phiên bản mới nhất của điều khoản sử dụng ứng dụng. Khi khởi động lần đầu tiên hoặc cài đặt ứng dụng, điều khoản màn hình sử dụng sẽ được hiển thị.
- Màn hình ứng dụng có thể bị thay đổi hoặc không khả dụng mà không cần thông báo trước do các bản cập nhật trong tương lai.

Đối với điện thoại thông minh/máy tính bảng

Chuẩn bị trước

Cần có điện thoại thông minh/máy tính bảng (iOS hoặc Android) để sử dụng ứng dụng.

- iOS (iPhone): Yêu cầu iOS 13 trở lên.
- Android: Yêu cầu Phiên bản Android 9,0 trở lên. Với một số ngoại lệ, thiết bị Android cần cho phép sử dụng thông tin vị trí đối với các kết nối Bluetooth.

Cài đặt ứng dụng

1. Tìm kiếm “Makita Tool Management” trên App Store hoặc Google Play.
   Bạn cũng có thể truy cập từ mã QR trong hình sau đây.

Trang tải xuống ứng dụng điện thoại thông minh
► Hình3

2. Cài đặt ứng dụng. Biểu tượng “Makita Tool Management” sẽ được tạo ra trên màn hình chính.

Đối với PC

Yêu cầu hệ thống

PC phải đáp ứng các yêu cầu sau đây để sử dụng ứng dụng.

- HỆ ĐIỀU HÀNH: Windows 10 hoặc Windows 11

Cài đặt ứng dụng

1. Truy cập URL được thể hiện trong hình sau đây.

Trang tải xuống ứng dụng PC
► Hình4

2. Tải xuống “MakitaToolManagementSetup_EN_v1020.exe” và cài đặt ứng dụng.

Kết nối PC

Trước khi khởi động ứng dụng, hãy kết nối bộ chuyển đổi này với PC.
► Hình5

CHÚ Ý: **Không ngắt kết nối cáp USB trong khi đèn kết nối USB của bộ chuyển đổi này đang nhấp nháy.**

Lắp hộp pin/dụng cụ

Phụ kiện tùy chọn

Trước khi khởi động ứng dụng, hãy lắp hộp pin và dụng cụ vào bộ chuyển đổi này.

Lắp hoặc tháo hộp pin

⚠THẬN TRỌNG: **Luôn lắp hộp pin khớp hoàn toàn vào vị trí cho đến khi không thể nhìn thấy chỉ báo màu đỏ.** Nếu không, nó có thể vô tình rơi ra khỏi bộ chuyển đổi này, gây thương tích cho bạn hoặc người khác ở xung quanh.

⚠THẬN TRỌNG: **Cẩn thận không để ngón tay bạn bị kẹt giữa hộp pin và các điện cực.**

CHÚ Ý: **Sạc hộp pin trước khi sử dụng.** Không thể sử dụng hộp pin không còn dung lượng.

CHÚ Ý: **Khi tháo hộp pin, đảm bảo rằng dụng cụ được lắp đã hoàn toàn dừng lại và không có giao tiếp với ứng dụng.** Nếu không có thể xảy ra trục trặc.

Để lắp hộp pin, đặt thẳng hàng phần chốt nhô ra của hộp pin vào phần rãnh nằm trên vỏ và trượt hộp pin vào vị trí. Đưa hộp pin vào hết mức cho đến khi chốt khóa vào đúng vị trí với một tiếng cách nhẹ. Nếu bạn có thể nhìn thấy chỉ báo màu đỏ như thể hiện trong hình, điều đó có nghĩa vẫn chưa được khóa hoàn toàn.
Để tháo hộp pin, trượt hộp pin ra khỏi bộ chuyển đổi này trong khi trượt nút ở phía trước hộp pin.
► Hình6: **1.** Chỉ báo màu đỏ **2.** Nút **3.** Hộp pin

Lắp hoặc tháo dụng cụ

⚠THẬN TRỌNG: **Không đặt ngón tay của bạn trên công tắc của dụng cụ.** Nếu không, việc vô tình khởi động có thể gây ra và dẫn đến thương tích.

CHÚ Ý: **Khi lắp hoặc tháo dụng cụ, đảm bảo rằng dụng cụ được lắp đã hoàn toàn dừng lại.** Nếu không có thể xảy ra trục trặc.

CHÚ Ý: **Khi tháo dụng cụ, đảm bảo rằng không có giao tiếp với ứng dụng.** Nếu không có thể xảy ra trục trặc.

LƯU Ý: Dụng cụ không chạy khi bộ chuyển đổi này được gắn vào.

Để lắp dụng cụ, hãy căn chỉnh phần chốt nhô ra trên bộ chuyển đổi này với rãnh trên vỏ và trượt nó vào vị trí. Đưa hộp pin vào hết mức cho đến khi chốt khóa vào đúng vị trí với một tiếng cách nhẹ.
Để tháo dụng cụ, trượt nó ra khỏi bộ chuyển đổi này trong khi trượt nút ở phía trước bộ chuyển đổi này.
► Hình7

XỬ LÝ SỰ CỐ

Trước khi yêu cầu sửa chữa, kiểm tra những điểm sau.

Tình trạng bất thường	Nguyên nhân tiềm tàng (sự cố hỏng hóc)	Biện pháp khắc phục
Bộ chuyển đổi không thể bật. Đèn trạng thái không sáng.	Dung lượng pin còn lại thấp.	Sạc hộp pin.
	Hộp pin được lắp không đúng cách.	Tháo hộp pin một lần. Lắp lại hộp pin như được mô tả trong tài liệu này.
Đèn trạng thái nhấp nháy màu đỏ.	Dụng cụ được lắp không đúng cách.	Tháo dụng cụ một lần. Lắp lại dụng cụ như được mô tả trong tài liệu này.
	Hộp pin được lắp không đúng cách.	Tháo hộp pin một lần. Lắp lại hộp pin như được mô tả trong tài liệu này.

Tình trạng bất thường	Nguyên nhân tiềm tàng (sự cố hỏng hóc)	Biện pháp khắc phục
Bộ chuyển đổi không thể thiết lập kết nối với điện thoại thông minh/máy tính bảng.	Tín hiệu yếu.	Đặt điện thoại thông minh/máy tính bảng gần hơn với bộ chuyển đổi.
	Kết nối Bluetooth của điện thoại thông minh/máy tính bảng bị tắt.	Kích hoạt kết nối Bluetooth của điện thoại thông minh/máy tính bảng.
Kết nối USB với PC không hoạt động.	Cáp USB không được cắm đúng cách.	Đảm bảo cáp USB được cắm chặt vào cổng USB.
	Cáp bị đứt.	Sử dụng cáp USB khác.
	Cáp USB nằm ngoài thông số kỹ thuật.	Sử dụng cáp USB được chỉ định trong tài liệu này. Tham khảo phần dành cho thông số kỹ thuật.

Nếu không thể giải quyết sự cố cả sau khi đã thực hiện các biện pháp trên, bộ chuyển đổi có thể bị hỏng. Vui lòng liên hệ với Trung tâm Dịch vụ được Makita Ủy quyền.

BẢO TRÌ

⚠THẬN TRỌNG: **Hãy luôn chắc chắn rằng dụng cụ đã được tắt và hộp pin đã được tháo ra trước khi cố gắng thực hiện việc kiểm tra hay bảo dưỡng.**

CHÚ Ý: **Không rửa bộ chuyển đổi với nước.** Nguy cơ trục trặc.

CHÚ Ý: **Thỉnh thoảng lau sạch bên ngoài bộ chuyển đổi này bằng vải đã làm ẩm bằng nước xà phòng.**

CHÚ Ý: **Không được phép dùng xăng, ét xăng, dung môi, cồn hoặc hóa chất tương tự. Có thể xảy ra hiện tượng mất màu, biến dạng hoặc nứt vỡ.**

Để đảm bảo ĐỘ AN TOÀN và ĐỘ TIN CẬY của sản phẩm, việc sửa chữa hoặc bất cứ thao tác bảo trì, điều chỉnh nào đều phải được thực hiện bởi các Trung tâm Dịch vụ Nhà máy hoặc Trung tâm được Makita Ủy quyền và luôn sử dụng các phụ tùng thiết bị thay thế của Makita.

ข้อมูลจำเพาะ

รุ่น:		ADP12
ตลับแบตเตอรี่ที่ใช้ได้		BL4020 / BL4025 / BL4040 / BL4050F / BL4080F
ขนาด (ยาว x กว้าง x สูง) (ไม่รวมแบตเตอรี่และเครื่องมือ)		98 mm x 85 mm x 55 mm
น้ำหนักสุทธิ (ไม่รวมแบตเตอรี่และเครื่องมือ)		0.17 kg
Bluetooth	เวอร์ชัน Bluetooth®	5.1 (Bluetooth low energy (Bluetooth พลังงานต่ำ))
	ช่วงระยะการส่งสัญญาณ	ประมาณ 10 m
	ย่านความถี่	2,402 MHz - 2,480 MHz
	กำลังความถี่คลื่นวิทยุสูงสุด	0.11 dBm (EIRP)

- เนื่องจากการค้นคว้าวิจัยและพัฒนาอย่างต่อเนื่อง ข้อมูลจำเพาะในเอกสารฉบับนี้อาจเปลี่ยนแปลงได้โดยไม่ต้องแจ้งให้ทราบล่วงหน้า
- ข้อมูลจำเพาะอาจแตกต่างกันไปในแต่ละประเทศ
- ตลับแบตเตอรี่บางรายการที่แสดงอยู่ด้านบนอาจไม่มีวางจำหน่ายขึ้นอยู่กับภูมิภาคที่คุณอาศัยอยู่

สาย USB ที่ใช้ได้

ใช้สาย USB ที่เข้ากันกับขั้ว USB Type-C
เราแนะนำให้ใช้สาย USB ที่มีที่ป้องกัน การรับรองมาตรฐานจาก USB-IF และความยาวสูงสุดประมาณ 1.8 m

สายไฟที่เชื่อมต่อกับแหล่งจ่ายไฟ

ใช้แหล่งจ่ายไฟที่เชื่อมต่อสายไฟตามเครื่องมือที่ใช้ โปรดอ้างอิงตามข้อมูลจำเพาะของเครื่องมือ

คำเตือนเกี่ยวกับเครื่องมือที่ไม่สามารถใช้ร่วมกันได้

เครื่องมือบางประเภทไม่สามารถใช้ร่วมกับอุปกรณ์เชื่อมต่อนี้ได้ โปรดอ้างอิงคู่มือทางออนไลน์ในภาพด้านล่างสำหรับหมายเลขรุ่นเฉพาะ

คู่มือการใช้แอปพลิเคชันทางออนไลน์สำหรับ ADP12

► **หมายเลข 1**

สัญลักษณ์

ต่อไปนี้คือสัญลักษณ์ที่อาจใช้สำหรับอุปกรณ์ โปรดศึกษาความหมายของสัญลักษณ์ให้เข้าใจก่อนการใช้งาน

	อ่านคู่มือการใช้งาน
	ใช้ภายในอาคารเท่านั้น

สำหรับประเทศในสหภาพยุโรปเท่านั้น
เนื่องจากในอุปกรณ์มีส่วนประกอบอันตราย ขยะจำพวกอุปกรณ์ไฟฟ้าและอิเล็กทรอนิกส์ แบตเตอรี่ และหม้อแบตเตอรี่จึงอาจส่งผลต่อสิ่งแวดล้อมและสุขอนามัยของมนุษย์ในเชิงลบ
อย่าทิ้งเครื่องใช้ไฟฟ้าและอิเล็กทรอนิกส์หรือแบตเตอรี่รวมกับวัสดุเหลือทิ้งในครัวเรือน!
เพื่อให้เป็นไปตามกฎระเบียบของยุโรปว่าด้วยขยะจำพวกอุปกรณ์ไฟฟ้าและอิเล็กทรอนิกส์ และหม้อสะสมไฟฟ้าและแบตเตอรี่ และขยะจำพวกหม้อสะสมไฟฟ้าและแบตเตอรี่ รวมถึงการบังคับใช้ตามกฎหมายภายในประเทศ ควรมีการจัดเก็บขยะจำพวกอุปกรณ์ไฟฟ้า แบตเตอรี่ และหม้อสะสมไฟฟ้าแยกต่างหากและส่งไปยังจุดรับขยะต่างหากในเขตเทศบาลซึ่งมีการดำเนินการตามระเบียบว่าด้วยการดูแลสิ่งแวดล้อม
โดยระบุด้วยสัญลักษณ์เส้นคาดขวางรูปถังขยะแบบมีล้อไว้บนอุปกรณ์

Ni-MH
Li-ion

คำเตือนด้านความปลอดภัย

ก่อนใช้อุปกรณ์เชื่อมต่อนี้ ให้อ่านคำแนะนำทั้งหมดและเครื่องหมายคำเตือนบนอุปกรณ์เชื่อมต่อ ตลับแบตเตอรี่ และผลิตภัณฑ์ที่ใช้อุปกรณ์เชื่อมต่อนี้
ปฏิบัติตามคำเตือนและคำแนะนำด้านความปลอดภัยทั้งหมด หากไม่ปฏิบัติตามคำเตือนและคำแนะนำอาจทำให้เกิดไฟฟ้าช็อต ไฟไหม้ และ/หรือได้รับบาดเจ็บสาหัสได้

ความปลอดภัยของพื้นที่ทำงาน

1. **อย่าให้อุปกรณ์เชื่อมต่อนี้โดนฝน หิมะ หรืออยู่ในสภาวะที่เปียกชื้น** ไม่เช่นนั้น น้ำอาจเข้าไปในอุปกรณ์เชื่อมต่อ และทำให้เกิดไฟฟ้าช็อตหรือไฟฟ้าลัดวงจรได้
2. **อย่าใช้อุปกรณ์เชื่อมต่อนี้ในสภาพแวดล้อมที่อาจเกิดการระเบิดได้ เช่น บริเวณที่มีของเหลว แก๊ส หรือฝุ่นไวไฟ** ความเสี่ยงจากการระเบิดหรือไฟไหม้

ความปลอดภัยด้านไฟฟ้า

1. **ใช้สาย USB ที่เข้ากันกับขั้ว USB Type-C อย่าดัดแปลงสาย USB** ไม่เช่นนั้นอาจเกิดการทำงานผิดปกติได้
2. **อย่าลัดวงจรขั้วไฟฟ้า เก็บขั้วไฟฟ้าให้ห่างจากวัตถุโลหะ เช่น เข็มหรือลวด ซึ่งอาจเชื่อมต่อจากขั้วหนึ่งกับอีกขั้วหนึ่งได้** การลัดวงจรขั้วไฟฟ้าอาจทำให้เกิดความร้อนจัดหรือเกิดไฟไหม้
3. **ใช้อุปกรณ์เชื่อมต่อนี้เฉพาะกับชุดแบตเตอรี่ที่กำหนดให้ใช้กับอุปกรณ์เชื่อมต่อนี้เท่านั้น อย่าใช้แบตเตอรี่ที่ผ่านการดัดแปลง** การใช้ชุดแบตเตอรี่ประเภทอื่นอาจทำให้เสี่ยงที่จะได้รับบาดเจ็บและเกิดไฟไหม้

การซ่อมบำรุง

1. **นำอุปกรณ์เชื่อมต่อนี้เข้ารับการซ่อมโดยช่างซ่อมที่ผ่านการรับรองโดยใช้อะไหล่แบบเดียวกันเท่านั้น** เพราะจะทำให้การใช้อุปกรณ์เชื่อมต่อนี้มีความปลอดภัย
   อย่าถอดแยกชิ้นส่วนหรือปรับเปลี่ยนอุปกรณ์เชื่อมต่อนี้ เนื่องจากอาจทำให้เกิดไฟไหม้ ความร้อนที่สูงเกินไป หรือระเบิดได้
   หากคุณสังเกตเห็นความผิดปกติใดๆ ในอุปกรณ์เชื่อมต่อนี้ ให้ส่งอุปกรณ์ไปศูนย์บริการของโรงงานหรือศูนย์บริการที่ได้รับการรับรองของ Makita เพื่อนำไปตรวจสอบและซ่อม
   หากให้บุคคลที่ไม่มีความรู้และทักษะด้านการซ่อมทำการซ่อมผลิตภัณฑ์นี้ นอกจากจะซ่อมได้ไม่ดีแล้ว แต่ยังมีความเสี่ยงที่จะเกิดอุบัติเหตุหรือการบาดเจ็บได้

คำเตือนด้านความปลอดภัยเพิ่มเติม

1. **ตรวจสอบชิ้นส่วนที่ชำรุด หากเกิดความผิดปกติหรือการทำงานผิดปกติ ให้หยุดใช้อุปกรณ์เชื่อมต่อนี้ทันที** หากคุณยังฝืนใช้งานอุปกรณ์เชื่อมต่อต่อไป อาจทำให้เกิดควัน/ไฟไหม้ ไฟช็อต และการบาดเจ็บได้
   <ตัวอย่างของความผิดปกติ/ความขัดข้อง>
   — สายเคเบิลหรือขั้วร้อนผิดปกติ
   — มีรอยขูดขีดลึกหรือการผิดรูป
   — เมื่อสัมผัสกับสาย USB ตัวนำไฟฟ้าอาจได้รับหรือไม่ได้รับพลังงาน
   — มีกลิ่นไหม้
   — สัมผัสได้ถึงกระแสไฟฟ้า
   หากคุณรู้สึกว่ามีปัญหา ให้ตัดการเชื่อมต่อระหว่างแหล่งจ่ายไฟหลักกับอุปกรณ์เชื่อมต่อทันที จากนั้นติดต่อศูนย์บริการของโรงงานหรือศูนย์บริการที่ได้รับการรับรองของ Makita เพื่อนำอุปกรณ์ไปตรวจสอบและซ่อม

2. **หากคุณสังเกตเห็นความผิดปกติ เช่น ตลับแบตเตอรี่เกิดความร้อนในระหว่างการใช้งาน ให้ถอดแบตเตอรี่ออกทันทีและหยุดใช้งานแบตเตอรี่นั้น** การฝืนใช้งานต่ออาจทำให้เกิดควัน ไฟไหม้ หรือการระเบิดได้
3. **ห้ามจัดเก็บหรือใช้อุปกรณ์เชื่อมต่อนี้ในพื้นที่ที่มีอุณหภูมิตั้งแต่ 50 °C (122 °F) ขึ้นไป เก็บอุปกรณ์ในที่ที่แห้งและพ้นจากมือเด็ก** เนื่องจากมีความเสี่ยงที่จะเกิดอุบัติเหตุได้
4. **อย่าจับขั้วไฟฟ้าด้วยมือที่เปียก** ซึ่งจะเสี่ยงต่อการถูกไฟฟ้าช็อตได้
5. **อย่าทำอุปกรณ์เชื่อมต่อนี้หล่น** เนื่องจากอาจทำให้อุปกรณ์ทำงานผิดปกติได้

เก็บรักษาคำแนะนำเหล่านี้ในที่ปลอดภัย - คู่มือนี้มีคำแนะนำด้านความปลอดภัยและการใช้งานที่สำคัญสำหรับอุปกรณ์เชื่อมต่อนี้
หากให้บุคคลอื่นยืมอุปกรณ์เชื่อมต่อนี้ ให้แนบคู่มือการใช้งานนี้ไปพร้อมกันด้วยเสมอ

คำเตือนด้านความปลอดภัยสำหรับคลื่นวิทยุ

1. **อย่าใช้ผลิตภัณฑ์นี้ใกล้กับอุปกรณ์ไฟฟ้าที่มีการควบคุมความแม่นยำสูงและสัญญาณอ่อน (ตัวอย่างอุปกรณ์ไฟฟ้าที่ควรระวัง: เครื่องช่วยฟัง เครื่องกระตุ้นไฟฟ้าหัวใจ อุปกรณ์การแพทย์อื่นๆ สัญญาณแจ้งเหตุไฟไหม้ ประตูอัตโนมัติ และอุปกรณ์ควบคุมอัตโนมัติอื่นๆ)**
2. คลื่นวิทยุของผลิตภัณฑ์นี้ไม่ได้รับการรับประกันการทำงานในทุกสภาพแวดล้อม ในกรณีต่อไปนี้ อาจทำให้คลื่นวิทยุเดินทางไปไม่ถึง หรืออาจถูกรบกวนได้
   — เมื่อใช้ผลิตภัณฑ์นี้ในอาคารที่มีการใช้คอนกรีต เหล็กเส้น หรือโลหะ
   — เมื่อใช้ผลิตภัณฑ์นี้ใกล้กับสิ่งกีดขวาง
   — เมื่อผลิตภัณฑ์นี้ถูกรบกวนจากอุปกรณ์สื่อสารที่ใช้ความถี่เดียวกัน
   — เมื่อใช้ผลิตภัณฑ์นี้ใกล้กับอุปกรณ์ เช่น เตาอบไมโครเวฟที่สร้างสนามแม่เหล็ก ไฟฟ้าสถิต หรือการรบกวนของคลื่นวิทยุ

เครื่องหมายการค้าและเครื่องหมายการค้าจดทะเบียน

Bluetooth®

- เครื่องหมายและโลโก้คำว่า Bluetooth® เป็นเครื่องหมายการค้าจดทะเบียนของ Bluetooth SIG, Inc. และการใช้เครื่องหมายดังกล่าวโดย Makita นั้นได้รับอนุญาตแล้ว เครื่องหมายการค้าและชื่อทางการค้าอื่นๆ เป็นของเจ้าของเครื่องหมายและชื่อดังกล่าว
- Android และ Google Play เป็นเครื่องหมายการค้าหรือเครื่องหมายการค้าจดทะเบียนของ Google LLC
- iPhone เป็นเครื่องหมายการค้าของ Apple Inc. ซึ่งจดทะเบียนในสหรัฐอเมริกา และประเทศอื่นๆ
- เครื่องหมายการค้า iPhone ถูกใช้ภายใต้การอนุญาตจาก Aiphone Co., Ltd.
- App Store เป็นเครื่องหมายบริการของ Apple Inc.
- เครื่องหมายการค้าอื่นๆ ทั้งหมดในเอกสารนี้เป็นทรัพย์สินของเจ้าของเครื่องหมายการค้านั้นๆ โปรดทราบว่าเครื่องหมาย ™ และ ® ถูกละไว้ในเนื้อหาหลักบางส่วน

คำอธิบายชิ้นส่วนต่างๆ

► **หมายเลข 2**

1. **ปุ่ม**
2. **พอร์ต USB**
   สำหรับการสื่อสารกับคอมพิวเตอร์ส่วนบุคคล (PC) ไม่สามารถใช้สำหรับชาร์จอุปกรณ์ USB ได้
3. **สถานะ**

ดวงไฟ	สถานะ
ดับ	แหล่งจ่ายไฟหลัก (ตลับแบตเตอรี่/USB) ไม่เชื่อมต่อกับอุปกรณ์เชื่อมต่อนี้
สว่างเป็นสีเขียว	แหล่งจ่ายไฟหลักเชื่อมต่ออยู่กับอุปกรณ์เชื่อมต่อนี้
กะพริบเป็นสีแดง	การอ่าน/โหลดข้อมูลผิดพลาด

4. **โหมด**
   โปรดอ้างอิงคู่มือการใช้แอปพลิเคชันทางออนไลน์สำหรับรายละเอียดของแต่ละโหมด

ดวงไฟ	โหมด
ดับ	โหมดสื่อสาร (Comm)
สว่างเป็นสีแดง	โหมดสแตนด์อโลน (แบตเตอรี่)
สว่างเป็นสีเขียว	โหมดสแตนด์อโลน (เครื่องมือ)

5. **การเชื่อมต่อ USB**

ดวงไฟ	การเชื่อมต่อ USB
ดับ	แอปพลิเคชันบน PC ไม่ได้เชื่อมต่อกับอุปกรณ์เชื่อมต่อนี้
สว่างเป็นสีเขียว	แอปพลิเคชันบน PC เชื่อมต่อกับอุปกรณ์เชื่อมต่อนี้
กะพริบเป็นสีเขียว (เร็ว)	การสื่อสารกับแอปพลิเคชันบน PC

6. **การเชื่อมต่อ Bluetooth**

ดวงไฟ	การเชื่อมต่อ Bluetooth
ดับ	ไม่มีการสร้างคลื่นวิทยุ
สว่างเป็นสีน้ำเงิน	สร้างการเชื่อมต่อแล้ว
กะพริบเป็นสีน้ำเงิน	สร้างคลื่นวิทยุแล้ว (ไม่มีการสร้างการเชื่อมต่อ)
กะพริบเป็นสีน้ำเงิน (เร็ว)	การสื่อสารกับแอปพลิเคชันบนสมาร์ทโฟน

สิ่งที่คุณสามารถทำได้กับ ADP12

สำหรับรายละเอียดเกี่ยวกับวิธีการใช้แอปพลิเคชัน โปรดอ้างอิงคู่มือการใช้แอปพลิเคชันทางออนไลน์สำหรับ ADP12 (ดูที่หมายเลข 1)

คุณสมบัติ

- **การตั้งค่าการป้องกันขโมย (รหัส PIN)**
  คุณสามารถตั้งรหัส PIN สำหรับเครื่องมือแต่ละเครื่องและตลับแบตเตอรี่ได้ เฉพาะเครื่องมือและตลับแบตเตอรี่ที่รหัส PIN ถูกต้องเท่านั้นจึงสามารถทำงานร่วมกันได้
- **การตั้งค่าเวลาแบตเตอรี่**
  สามารถกำหนดวันที่/เวลาหมดอายุให้กับตลับแบตเตอรี่ได้ตามกำหนดการก่อสร้าง เพื่อไม่ให้ตลับแบตเตอรี่สามารถใช้งานได้หลังการก่อสร้างเสร็จสิ้น
- **บริการช่วยเหลือ**
  - **ระบบตรวจสอบเครื่องมือ**
    สามารถแสดงประวัติสถานะและการใช้งานเครื่องมือได้
  - **ระบบตรวจสอบแบตเตอรี่**
    สามารถแสดงประวัติสถานะและการใช้งานแบตเตอรี่ได้
  - **การลงทะเบียนโน้ตแพด**
    คุณสามารถลงทะเบียนอักขระในเครื่องมือและตลับแบตเตอรี่ได้ (จำนวนอักขระที่สามารถลงทะเบียนได้ขึ้นอยู่กับรุ่น) คุณสมบัตินี้ใช้สำหรับการจัดการเครื่องมือและประวัติการบำรุงรักษา

หมายเหตุ: คุณสมบัติบางอย่างอาจไม่สามารถใช้ได้ขึ้นอยู่กับเครื่องมือ

หมายเหตุ: ในระบบการตรวจสอบเครื่องมือ ประวัติจำนวนการใช้งานอาจแสดงขึ้นแม้ในเครื่องมือใหม่ เนื่องจากการตรวจสอบในโรงงาน ฯลฯ

ก่อนใช้งาน

การติดตั้งแอปพลิเคชัน

- แอปพลิเคชันนี้ไม่มีค่าใช้จ่าย แต่อาจมีค่าสื่อสารแยกขณะที่ดาวน์โหลดแอปพลิเคชัน
- แอปพลิเคชันนี้ใช้สำหรับผลิตภัณฑ์ Makita เท่านั้น
- โปรดใช้แอปพลิเคชันหลังจากการยอมรับเงื่อนไขการใช้งานแอปพลิเคชันเวอร์ชันล่าสุดแล้ว การเริ่มใช้งานครั้งแรกหรือการติดตั้งแอปพลิเคชัน หน้าจอเงื่อนไขการใช้งานจะปรากฏขึ้น
- หน้าจอแอปพลิเคชันอาจมีการเปลี่ยนแปลงหรือไม่สามารถใช้งานได้โดยไม่แจ้งให้ทราบล่วงหน้า เนื่องจากการอัปเดตในอนาคต

สำหรับสมาร์ทโฟน/แท็บเล็ต

การเตรียมพร้อมล่วงหน้า

จำเป็นต้องใช้สมาร์ทโฟน/แท็บเล็ต (iOS หรือ Android) ในการใช้แอปพลิเคชันนี้

- iOS (iPhone): iOS 13 หรือใหม่กว่า
- Android: Android เวอร์ชัน 9.0 หรือใหม่กว่า

อุปกรณ์ Android อาจขอเข้าถึงข้อมูลสถานที่เพื่อใช้สำหรับการเชื่อมต่อ Bluetooth โดยมีข้อยกเว้นบางประการ

การติดตั้งแอปพลิเคชัน

1. ค้นหาคำว่า “Makita Tool Management” บน App Store หรือ Google Play
   คุณยังสามารถเข้าถึงได้จาก QR code ในภาพต่อไปนี้

เว็บไซต์ดาวน์โหลดแอปพลิเคชันสำหรับสมาร์ทโฟน

► **หมายเลข 3**

2. ติดตั้งแอปพลิเคชัน ไอคอน “Makita Tool Management” จะถูกสร้างขึ้นบนหน้าจอหลัก

สำหรับ PC

ข้อกำหนดด้านระบบ

เครื่องคอมพิวเตอร์ PC จะต้องมีคุณสมบัติตรงตามข้อกำหนดต่อไปนี้จึงจะสามารถใช้แอปพลิเคชันได้

- OS: Windows 10 หรือ Windows 11

การติดตั้งแอปพลิเคชัน

1. เข้าถึง URL ที่แสดงอยู่ในภาพต่อไปนี้

เว็บไซต์ดาวน์โหลดแอปพลิเคชันสำหรับ PC

► **หมายเลข 4**

2. ดาวน์โหลด “MakitaToolManagementSetup_EN_v1020.exe” แล้วทำการติดตั้งแอปพลิเคชัน

การเชื่อมต่อ PC

ก่อนเริ่มใช้แอปพลิเคชัน ให้เชื่อมต่ออุปกรณ์เชื่อมต่อนี้กับ PC

► **หมายเลข 5**

ข้อสังเกต: **อย่าถอดสาย USB ในขณะที่ไฟแสดงการเชื่อมต่อ USB ของอุปกรณ์เชื่อมต่อนี้กะพริบอยู่**

การติดตั้งตลับแบตเตอรี่/เครื่องมือ

อุปกรณ์เสริม

ก่อนเริ่มใช้งานแอปพลิเคชัน ให้ติดตั้งตลับแบตเตอรี่และเครื่องมือเข้ากับอุปกรณ์เชื่อมต่อนี้

การติดตั้งหรือถอดตลับแบตเตอรี่

⚠***ข้อควรระวัง:*** **ติดตั้งตลับแบตเตอรี่เข้าไปจนสุดจนกระทั่งไม่เห็นซีลสีแดง** ไม่เช่นนั้น อาจทำให้ตลับแบตเตอรี่ร่วงหล่นออกจากอุปกรณ์เชื่อมต่อโดยไม่ตั้งใจ ซึ่งทำให้คุณหรือคนที่อยู่ใกล้คุณได้รับบาดเจ็บได้

⚠***ข้อควรระวัง:*** **ระวังอย่าให้นิ้วมือของคุณถูกหนีบระหว่างตลับแบตเตอรี่กับขั้ว**

ข้อสังเกต: **ชาร์จตลับแบตเตอรี่ก่อนใช้งาน** ตลับแบตเตอรี่ที่ไม่มีพลังงานเหลืออยู่จะไม่สามารถใช้งานได้

ข้อสังเกต: **เมื่อถอดตลับแบตเตอรี่ ตรวจสอบให้แน่ใจว่าเครื่องมือที่ติดตั้งอยู่หยุดทำงานแล้ว และไม่มีการสื่อสารใดๆ กับแอปพลิเคชัน** ไม่เช่นนั้นอาจเกิดการทำงานผิดปกติได้

การติดตั้งตลับแบตเตอรี่ ให้จัดตำแหน่งลิ้นของตลับแบตเตอรี่ให้ตรงกับร่องของเครื่อง แล้วเลื่อนเข้าที่ ใส่เข้าจนสุดจนกระทั่งได้ยินเสียงคลิกล็อคเข้าที่ หากยังเห็นซีลสีแดงตามที่แสดงในภาพ แสดงว่าตลับแบตเตอรี่ยังไม่ล็อคเข้าที่
เมื่อต้องการถอดตลับแบตเตอรี่ ให้เลื่อนปุ่มที่ด้านหน้าของตลับแล้วดึงออกจากอุปกรณ์เชื่อมต่อนี้

► **หมายเลข 6:** **1.** ซีลสีแดง **2.** ปุ่ม **3.** ตลับแบตเตอรี่

การติดตั้งหรือถอดเครื่องมือ

⚠***ข้อควรระวัง:*** **อย่าวางนิ้วของคุณบนสวิตช์ของเครื่องมือ** ไม่เช่นนั้นหากเครื่องมือเริ่มทำงานโดยไม่ได้ตั้งใจอาจส่งผลให้เกิดการบาดเจ็บได้

ข้อสังเกต: **เมื่อติดตั้งหรือถอดเครื่องมือออก ตรวจสอบให้แน่ใจว่าเครื่องมือที่ติดตั้งอยู่หยุดทำงานแล้ว** ไม่เช่นนั้นอาจเกิดการทำงานผิดปกติได้

ข้อสังเกต: **เมื่อถอดเครื่องมือออก ตรวจสอบให้แน่ใจว่าไม่มีการสื่อสารใดๆ กับแอปพลิเคชัน** ไม่เช่นนั้นอาจเกิดการทำงานผิดปกติได้

หมายเหตุ: เครื่องมือจะไม่ทำงานด้วยอุปกรณ์เชื่อมต่อที่ติดตั้งอยู่

การติดตั้งเครื่องมือ ให้จัดตำแหน่งลิ้นของอุปกรณ์เชื่อมต่อนี้ให้ตรงกับร่องของตัวเครื่อง แล้วเลื่อนเข้าที่ ใส่เข้าจนสุดจนกระทั่งได้ยินเสียงคลิกล็อคเข้าที่
เมื่อต้องการถอดเครื่องมือ ให้เลื่อนปุ่มที่ด้านหน้าของอุปกรณ์เชื่อมต่อแล้วดึงออกจากอุปกรณ์เชื่อมต่อนี้

► **หมายเลข 7**

การแก้ไขปัญหา

ก่อนที่จะมีการซ่อม กรุณาตรวจสอบดังต่อไปนี้

สภาวะความผิดปกติ	สาเหตุที่เป็นไปได้ (การทำงานผิดปกติ)	การแก้ไข
อุปกรณ์เชื่อมต่อไม่ทำงาน ไฟแสดงสถานะไม่สว่างขึ้น	ความจุแบตเตอรี่เหลืออยู่น้อย	ชาร์จไฟตลับแบตเตอรี่
	ตลับแบตเตอรี่ติดตั้งอย่างไม่ถูกต้อง	ถอดตลับแบตเตอรี่ออกก่อน จากนั้นติดตั้งตลับแบตเตอรี่อีกครั้งตามคำอธิบายในคู่มือนี้
ไฟแสดงสถานะกะพริบเป็นสีแดง	เครื่องมือถูกติดตั้งอย่างไม่ถูกต้อง	ถอดเครื่องมือออกก่อน จากนั้นติดตั้งเครื่องมืออีกครั้งตามคำอธิบายในคู่มือนี้
	ตลับแบตเตอรี่ติดตั้งอย่างไม่ถูกต้อง	ถอดตลับแบตเตอรี่ออกก่อน จากนั้นติดตั้งตลับแบตเตอรี่อีกครั้งตามคำอธิบายในคู่มือนี้
อุปกรณ์เชื่อมต่อไม่สามารถสร้างการเชื่อมต่อกับสมาร์ทโฟน/แท็บเล็ตได้	สัญญาณไม่ดี	นำสมาร์ทโฟน/แท็บเล็ตเข้ามาใกล้กับอุปกรณ์เชื่อมต่อมากขึ้น
	การเชื่อมต่อ Bluetooth ของสมาร์ทโฟน/แท็บเล็ตถูกปิดใช้งานอยู่	เปิดใช้การเชื่อมต่อ Bluetooth ของสมาร์ทโฟน/แท็บเล็ต
USB กับ PC ไม่เชื่อมต่อกัน	เสียบสาย USB ไม่ถูกต้อง	ตรวจสอบให้แน่ใจว่าเสียบสาย USB เข้ากับช่องเสียบ USB แน่นดีแล้ว
	สายชำรุด	ใช้สาย USB อื่น
	สาย USB ไม่ตรงตามข้อมูลจำเพาะ	ใช้สาย USB ตามที่ระบุในคู่มือนี้ โปรดอ้างอิงส่วนข้อมูลจำเพาะ

หากยังไม่สามารถแก้ปัญหาได้แม้จะทำตามวิธีการด้านบนแล้ว อุปกรณ์เชื่อมต่ออาจชำรุด โปรดติดต่อศูนย์บริการที่ได้รับการรับรองของ Makita

การบำรุงรักษา

⚠*ข้อควรระวัง:* ตรวจสอบให้แน่ใจว่าได้ปิดสวิตช์เครื่องมือและถอดตลับแบตเตอรี่ออกก่อนทำการตรวจสอบหรือบำรุงรักษา

***ข้อสังเกต:* อย่าล้างอุปกรณ์เชื่อมต่อด้วยน้ำ** เนื่องจากอาจทำให้อุปกรณ์ทำงานผิดปกติได้

***ข้อสังเกต:* หมั่นทำความสะอาดภายนอกของอุปกรณ์เชื่อมต่อนี้โดยใช้ผ้าชุบน้ำสบู่**

***ข้อสังเกต:* อย่าใช้น้ำมันเชื้อเพลิง เบนซิน ทินเนอร์ แอลกอฮอล์ หรือวัสดุประเภทเดียวกัน เนื่องจากอาจทำให้สีซีดจาง เสียรูป หรือแตกร้าวได้**

เพื่อความปลอดภัยและน่าเชื่อถือของผลิตภัณฑ์ ควรให้ศูนย์บริการหรือโรงงานที่ผ่านการรับรองจาก Makita เป็นผู้ดำเนินการซ่อมแซม บำรุงรักษาและทำการปรับตั้งอื่นๆ นอกจากนี้ให้ใช้อะไหล่ของแท้จาก Makita เสมอ

برای نصب ابزار، زبانه روی این رابط را با شیار جایگاه هماهنگ کرده و آنرا در جای خود بلغزانید. آنرا تا انتها وارد کنید تا با یک صدای کلیک خفیف در جای خود قفل شود.
برای برداشتن ابزار، دکمه جلوی رابط را کشیده و همزمان آنرا از رابط جدا کنید.
◀ **شکل7**

عیب یابی

قبل از درخواست تعمیرات، لطفاً موارد زیر را کنترل کنید.

وضعیت غیرعادی	علت احتمالی (اشکال کاری)	راه حل
رابط روشن نمی شود. چراغ وضعیت روشن نمی شود.	ظرفیت باقیمانده باتری کم است.	کارتریج باتری را شارژ کنید.
	کارتریج باتری درست نصب نشده است.	کارتریج باتری را یک بار بردارید. کارتریج باتری را مطابق با توضیحات ذکر شده در این راهنما دوباره نصب کنید.
چراغ وضعیت به رنگ قرمز چشمک می زند.	ابزار درست نصب نشده است.	ابزار را یک بار بردارید. ابزار را مطابق با توضیحات ذکر شده در این راهنما دوباره نصب کنید.
	کارتریج باتری درست نصب نشده است.	کارتریج باتری را یک بار بردارید. کارتریج باتری را مطابق با توضیحات ذکر شده در این راهنما دوباره نصب کنید.
رابط نمی تواند با تلفن هوشمند/تبلت ارتباط برقرار کند.	سیگنال ضعیف است.	تلفن هوشمند/تبلت را به رابط نزدیک تر کنید.
	اتصال Bluetooth تلفن هوشمند/تبلت غیرفعال است.	اتصال Bluetooth تلفن هوشمند/تبلت را فعال کنید.
اتصال USB کامپیوتر شخصی کار نمی کند.	کابل USB درست وصل نشده است.	اطمینان حاصل کنید که کابل USB محکم در درگاه USB قرار داده شده باشد.
	کابل خراب شده است.	از یک کابل USB دیگر استفاده کنید.
	کابل USB دارای مشخصات فنی لازم نیست.	از یک کابل USB با مشخصات فنی ذکر شده در این دفترچه راهنما استفاده کنید. به بخش مشخصات فنی رجوع کنید.

اگر مشکل بعد از اجرای اقدامات فوق برطرف نشد، امکان دارد رابط معیوب باشد. لطفاً با مراکز خدمات مجاز ماکیتا تماس بگیرید.

نگهداری

⚠احتیاط: همیشه پیش از بازدید ابزار یا انجام هرگونه کار نگهداری، ابزار را خاموش کرده و کارتریج باتری را بردارید.

تذکر: رابط را با آب نشویید. خطر بروز اشکالات کاری.

تذکر: قسمت های بیرونی رابط را هر چند وقت یکبار با یک دستمال آب صابونی تمیز کنید.

تذکر: هرگز از بنزین، بنزن، تینر، الکل و مواد مشابه استفاده نکنید. امکان تغییر رنگ، تغییر شکل و یا ترک خوردگی وجود خواهد داشت.

به منظور حفظ ایمنی و اطمینان پذیری دستگاه، تعمیرات، کارهای نگهداری و یا تنظیمات باید توسط مراکز خدمات مجاز ماکیتا یا مراکز خدمات کارخانه و فقط با استفاده از قطعات یدکی اصل ماکیتا انجام شوند.

ویژگی ها

- **تنظیم ضدسرقت (پین کد)**
شما می توانید برای هر ابزار و کارتریج باتری پین کد تعیین کنید. فقط مجموعه ابزار و کارتریج باتری با پین کد مطابق می تواند کار کند.
- **تنظیم تایمر باتری**
می توان برای کارتریج های باتری یک زمان/تاریخ انقضا بر اساس جدول زمان بندی ساخت و ساز تعیین کرد تا کارتریج ها بعد از اتمام ساخت و ساز قابل استفاده نباشند.
- **کمک در زمینه سرویس**
  — **بررسی کننده ابزار**
  وضعیت ابزار و سابقه عملکرد قابل نمایش است.
  — **بررسی کننده باتری**
  وضعیت باتری و سابقه عملکرد قابل نمایش است.
  — **ثبت نت پد**
  شما می توانید کاراکترهایی را در ابزار و کارتریج باتری ثبت کنید (تعداد کاراکترهای قابل ثبت به مدل بستگی دارد). این برای مدیریت و سابقه نگهداری ابزار استفاده می شود.

توجه: برخی قابلیت ها بسته به ابزار موجود نیستند.

توجه: در بررسی کننده ابزار، امکان دارد علی رغم نو بودن ابزار چند مورد به دلیل بازدیدهای انجام شده در کارخانه و غیره در سابقه عملکرد نمایش داده شود.

قبل از استفاده

نصب اپلیکیشن

- اپلیکیشن رایگان است، اما موقع دانلود ممکن است یک هزینه ارتباطی جداگانه مطالبه شود.
- اپلیکیشن منحصراً برای محصولات ماکیتا می باشد.
- لطفاً بعد از موافقت با آخرین نسخه شرایط و مقررات استفاده از اپلیکیشن، استفاده از اپلیکیشن را شروع کنید. در نخستین راه اندازی یا نصب اپلیکیشن، صفحه شرایط و مقررات استفاده نمایش داده خواهد شد.
- صفحه اپلیکیشن ممکن است بخاطر بروزرسانی های آتی بدون هیچ اعلامی تغییر کرده یا در دسترس نباشد.

برای تلفن های هوشمند/تبلت ها

آماده سازی از قبل

برای استفاده از این اپلیکیشن نیاز به تلفن هوشمند/تبلت (iOS یا Android) می باشد.

- iOS (iPhone): iOS 13 یا جدیدتر مورد نیاز است.
- Android: Android نسخه 9.0یا جدیدتر مورد نیاز است.
تجهیزات Android بجز در برخی مواد استثنایی نیاز به دانستن اطلاعات محل برای استفاده از ارتباطات Bluetooth دارند.

نصب اپلیکیشن

1. عبارت «Makita Tool Management» را در App Store یا Google Play جستجو کنید.
همچنین می توانید از طریق کد QR در شکل زیر به آن دسترسی یابید.

سایت دانلود اپلیکیشن تلفن هوشمند
◀ **شکل3**

2. اپلیکیشن را نصب کنید. نماد «Makita Tool Management» در صفحه اصلی ایجاد خواهد شد.

برای کامپیوترهای شخصی

الزامات سیستم

کامپیوتر شخصی برای استفاده از اپلیکیشن باید شرایط و الزامات زیر را دارا باشد.

- سیستم عامل: Windows 10، یا Windows 11

نصب اپلیکیشن

1. به URL نشان داده شده در شکل زیر دسترسی یابید.

سایت دانلود اپلیکیشن کامپیوتر شخصی
◀ **شکل4**

2. «MakitaToolManagementSetup_EN_v1020.exe» را دانلود کرده و اپلیکیشن را نصب کنید.

وصل کردن کامپیوتر شخصی

پیش از راه اندازی اپلیکیشن باید این رابط را به کامپیوتر شخصی وصل کنید.
◀ **شکل5**

تذکر: هنگامی که چراغ اتصال USB این رابط در حال چشمک زدن است نباید کابل USB را جدا کنید.

نصب کارتریج باتری/ابزار

وسیله جانبی اختیاری

پیش از راه اندازی اپلیکیشن، کارتریج باتری و ابزار را در این رابط نصب کنید.

قرار دادن یا برداشتن کارتریج باتری

⚠**احتیاط: همیشه کارتریج باتری را بطور کامل قرار دهید تا نشانگر قرمز دیگر دیده نشود.** در غیراینصورت امکان دارد که تصادفاً از رابط جدا شده و بیفتد و شما یا اطرافیان شما را مجروح کند.

⚠**احتیاط: مراقب باشید که انگشت شما بین کارتریج باتری و پایانه ها گیر نکند.**

تذکر: کارتریج باتری را پیش از استفاده شارژ کنید. کارتریج باتری که ظرفیت باقیمانده نداشته باشد قابل استفاده نیست.

تذکر: هنگام برداشتن کارتریج باتری باید اطمینان حاصل کنید که ابزار نصب شده بطور کامل متوقف شده و هیچ ارتباطی با اپلیکیشن وجود ندارد. در غیراینصورت ممکن است اشکالات کاری رخ دهند.

برای نصب کارتریج باتری، زبانه روی کارتریج باتری را با شیار جایگاه تراز کرده و آنرا در جای خود بگذارید. آنرا تا انتها وارد کنید تا با یک صدای کلیک خفیف در جای خود قفل شود. اگر نشانگر قرمز را مطابق شکل می بینید بدین معنی است که بطور کامل قفل نشده است.
برای برداشتن کارتریج باتری، دکمه جلوی کارتریج را کشیده و همزمان آنرا از رابط جدا کنید.
◀ **شکل6: 1.** نشانگر قرمز **2.** دکمه **3.** کارتریج باتری

قرار دادن یا برداشتن ابزار

⚠**احتیاط: انگشت خود را روی کلید ابزار نگذارید.** در غیراینصورت راه اندازی اتفاقی می تواند بروز جراحت شود.

تذکر: هنگام نصب یا برداشتن ابزار باید اطمینان حاصل کنید که ابزار نصب شده بطور کامل متوقف شده باشد. در غیراینصورت ممکن است اشکالات کاری رخ دهند.

تذکر: هنگام برداشتن ابزار باید اطمینان حاصل کنید که هیچ ارتباطی با اپلیکیشن وجود ندارد. در غیراینصورت ممکن است اشکالات کاری رخ دهند.

توجه: ابزار در صورت متصل بودن این رابط نمی راند.

هشدارهای ایمنی تکمیلی

1. **برای یافتن آسیب دیدگی ها بطور چشمی بازدید کنید. در صورت وقوع هرگونه مورد غیرعادی یا بروز اشکالات کاری، استفاده از این رابط را فوراً متوقف کنید.** اگر به استفاده از آن ادامه دهید، دود/آتش، برق گرفتگی و جراحت ممکن است رخ دهد.
<نمونه های موارد غیرعادی/خرابی ها>
   — کابل یا پایانه بطور غیرعادی داغ هستند.
   — خراشیدگی ها یا تغییرشکل های عمیق وجود دارد.
   — هنگام لمس کابل USB، رساناها شاید دارای انرژی باشند و شاید نباشند.
   — بوی سوختگی می آید.
   — حس برق وجود دارد.
اگر احساس می کنید مشکلی وجود دارد، فوراً منبع تغذیه را از رابط جدا کرده و برای بازدید و تعمیر با مراکز خدمات مجاز ماکیتا یا مراکز خدمات کارخانه تماس بگیرید.
2. **اگر متوجه هرگونه مورد غیرعادیِ اعم از تولید حرارت از کارتریج باتری در طول استفاده شدید، فوراً استفاده از کارتریج باتری را متوقف کرده و آن را بردارید.** استمرار استفاده می تواند باعث تولید دود، آتش یا انفجار شود.
3. **این رابط را نباید در مکانی که دمای آن به 50 °C می رسد یا از آن بالاتر می رود نگهداری و استفاده کنید.**
وسیله را در مکانی خشک و دور از دسترس کودکان نگهداری کنید.
خطر بروز حادثه وجود دارد.
4. **با دستهای خیس نباید پایانه را لمس کنید.** خطر برق گرفتگی.
5. **این رابط را نیندازید.** خطر بروز اشکالات کاری.

این دستورالعمل ها را نگهداری کنید – این دفترچه راهنما حاوی اطلاعات مهم ایمنی و دستورالعمل های کاری برای این رابط است.
اگر این رابط را امانت می دهید، همیشه این دفترچه راهنما را همراه آن ارائه کنید.

هشدارهای ایمنی برای امواج رادیویی

1. **از این وسیله در مجاورت تجهیزات الکترونیکی با کنترل دقت بالا و سیگنال های ضعیف استفاده نکنید. (نمونه تجهیزات الکترونیکی که نیازمند احتیاط هستند: سمعک، ضربان ساز قلب، سایر تجهیزات پزشکی، آلارم آتش سوزی، درب اتوماتیک، سایر تجهیزات کنترل اتوماتیک).**
2. موج رادیویی این وسیله در تمام محیط ها قابل تضمین نیست. در موارد زیر، موج رادیویی شاید نرسد یا موج رادیویی دچار تداخل شود.
   — هنگام استفاده از این وسیله در ساختمان هایی که بتون، میلگرد یا فلز در آن استفاده شده است.
   — هنگام استفاده از این وسیله در مجاورت موانع.
   — هنگامی که این وسیله بواسطه تجهیزات مخابرات بیسیم که از فرکانس مشابه استفاده می کنند دستخوش اختلال می شود.
   — هنگام استفاده از این وسیله در مجاورت تجهیزاتی مانند فرهای مایکروویو که میدان مغناطیسی، الکتریسیته ساکن یا تداخل رادیویی تولید می کنند.

علائم تجاری و علائم تجاری ثبت شده مربوطه

Bluetooth®

- علامت و آرم های عبارت Bluetooth® علائم تجاری ثبت شده متعلق به Bluetooth SIG, Inc بوده و هرگونه استفاده ماکیتا از این علائم با مجوز می باشد. سایر علائم تجاری و نام های تجاری متعلق به صاحبان مربوطه شان می باشند.
- Android و Google Play علائم تجاری یا علائم تجاری ثبت شده Google LLC می باشند.
- iPhone علامت تجاری Apple Inc می باشد که در آمریکا و سایر کشورها ثبت شده است.
- علامت تجاری iPhone تحت مجوز دریافتی از Aiphone Co., Ltd استفاده می شود.
- App Store علامت خدماتی Apple Inc می باشد.
- کلیه علائم تجاری دیگر در این نوشتار متعلق به صاحبان مربوطه شان هستند.

توجه داشته باشید که علائم ™ و ® در برخی قسمتهای متن اصلی حذف شده اند.

معرفی اجزا و قطعات

◄ **شکل2**

1. **دکمه**
2. **درگاه USB**
برای ارتباط با یک کامپیوتر. برای شارژ کردن تجهیزات USB قابل استفاده نیست.
3. **وضعیت**

چراغ	وضعیت
خاموش	منبع تغذیه (کارتریج باتری/USB) به این رابط متصل نیست.
روشن به رنگ سبز	منبع تغذیه به این رابط متصل است.
چشمک زد به رنگ قرمز	خطای خواندن/بارگذاری اطلاعات

4. **حالت**
برای آگاهی از جزئیات هر حالت به دفترچه راهنمای اینترنتی اپلیکیشن مراجعه کنید.

چراغ	حالت
خاموش	حالت ارتباطات (Comm)
روشن به رنگ قرمز	حالت خودانکا (باتری)
روشن به رنگ سبز	حالت خودانکا (ابزار)

5. **اتصال USB**

چراغ	اتصال USB
خاموش	اپلیکیشن کامپیوتری به این رابط متصل نیست.
روشن به رنگ سبز	اپلیکیشن کامپیوتری به این رابط متصل است.
چشمک زن به رنگ سبز (سریع)	ارتباط با اپلیکیشن کامپیوتری

6. **ارتباط Bluetooth**

چراغ	ارتباط Bluetooth
خاموش	موج رادیویی تولید نشده است.
روشن به رنگ آبی	ارتباط برقرار شد.
چشمک زن به رنگ آبی	موج رادیویی تولید شده است. (ارتباط برقرار نشد.)
چشمک زن به رنگ آبی (سریع)	ارتباط با اپلیکیشن تلفن هوشمند

با ADP12 چه کارهائی می توانید انجام دهید

برای آگاهی از نحوه استفاده از اپلیکشین به دفترچه راهنمای تحت وب اپلیکیشن ADP12 رجوع کنید. (به شکل 1 رجوع کنید.)

مشخصات فنی

مدل:		ADP12
کارتریج باتری قابل استفاده		BL4080F / BL4050F / BL4040 / BL4025 / BL4020
ابعاد (طول x عرض x ارتفاع) (بدون باتری و ابزار)		55 mm x 85 mm x 98 mm
وزن خالص (بدون باتری و ابزار)		0.17 kg
Bluetooth	نسخه ®Bluetooth	5.1 (Bluetooth انرژی پایین)
	برد مخابره	تقریباً 10 m
	باند فرکانس	2,480 MHz - 2,402 MHz
	حداکثر توان فرکانس-رادیویی	0.11 dBm (EIRP)

- به دلیل اجرای برنامه های مستمر تحقیقات و توسعه امکان دارد مشخصات فنی ذکر شده بدون اعلام قبلی تغییر یابند.
- مشخصات فنی ممکن است بر حسب کشور محل عرضه محصول متفاوت باشد.
- بعضی از کارتریج های باتری ذکر شده در بالا ممکن است بسته به منطقه محل سکونت شما در دسترس نباشند.

کابل USB قابل استفاده

از یک کابل USB استفاده کنید که با پایانه USB نوع- C سازگاری داشته باشد.
توصیه می شود از یک کابل USB دارای غلاف، با تأییدیه USB-IF و طول حدوداً 1.8 m استفاده کنید.

منبع تغذیه متصل سیمی قابل استفاده

قابل استفاده بودن یا نبودن منبع تغذیه متصل سیمی به ابزاری که قرار است با آن استفاده شود بستگی دارد. به مشخصات فنی ابزار رجوع کنید.

اعلامیه درباره ابزارهای فاقد سازگاری

برخی ابزارها با این رابط سازگاری ندارند. برای آگاهی از شماره مدلهای خاص به دفترچه راهنمای تحت وب در شکل رجوع کنید.

دفترچه راهنمای تحت وب اپلیکیشن برای ADP12
◄ شکل1

علائم و نشانه ها

در اینجا علائم و نشانه هایی را مشاهده خواهید کرد که ممکن است برای این دستگاه بکار رفته باشند. پیش از استفاده باید حتماً از معنی آنها آگاه باشید.

	دفترچه راهنما را مطالعه کنید.
	فقط برای استفاده در داخل ساختمان.
	فقط برای کشورهای عضو اتحادیه اروپا(EU) به دلیل وجود اجزای خطرناک در این دستگاه، لوازم مستعمل الکتریکی و الکترونیکی، انباره ها و باتری ها می توانند بر محیط زیست و سلامتی انسانها اثر منفی داشته باشند. لوازم الکتریکی و الکترونیکی یا باتری ها را همراه با ضایعات و زباله های خانگی دور نیاندازید! در تطابق با مصوبه اروپایی درباره لوازم مستعمل الکتریکی و الکترونیکی و انباره ها و باتری ها و انباره ها و باتری های مستعمل، و اجرای آنها با توجه به مقررات و قوانین کشوری، لوازم مستعمل الکتریکی و انباره ها و باتری ها و انباره ها و باتری های مستعمل باید جداگانه نگهداری شده و به یک محل جمع آوری مجزا برای ضایعات شهری که مطابق با قوانین و مقررات محافظت از محیط زیست کار می کند، تحویل شوند. این موضوع با علامت سطل زباله چرخدار ضربدر خورده روی دستگاه مشخص گردیده است.
Ni-MH Li-ion	

هشدارهای ایمنی

پیش از اینکه از این رابط استفاده کنید، کلیه دستورالعمل ها و علائم هشداردهنده درج شده روی این رابط، کارتریج باتری و دستگاه استفاده کننده از رابط را مطالعه نمایید.
تمام هشدارهای ایمنی و دستورالعمل ها را رعایت کنید. بی توجهی و رعایت نکردن هشدارها و دستورالعمل ها می تواند سبب برق گرفتگی، آتش سوزی و/یا جراحت های شدید شود.

ایمنی محل کار

1. **این رابط را در معرض باران، برف یا محیط های خیس قرار ندهید.** در غیراینصورت ممکن است آب وارد رابط شده و باعث برق گرفتگی یا اتصال کوتاه شود.
2. **این رابط را در محیط هایی که حاوی مایعات، گازها یا غبارهای قابل اشتعال بوده و خطر انفجار دارند، بکار نبرید.** خطر انفجار یا آتش سوزی.

ایمنی الکتریکی

1. **از یک کابل USB استفاده کنید که با پایانه USB نوع- C سازگاری داشته باشد. کابل USB را دستکاری نکنید.** در غیراینصورت ممکن است اشکالات کاری رخ دهند.
2. **پایانه را اتصال کوتاه نکنید. پایانه را دور از سایر اجسام فلزی، مانند سوزن یا سیم نگه دارید که می توانند باعث اتصال یک پایانه به پایانه دیگر شوند.** اتصال کوتاه پایانه ها می تواند باعث سوختگی یا آتش سوزی شود.
3. **این رابط را فقط با بسته های باتری تعیین شده اختصاصی برای آن استفاده کنید. از باتری دستکاری شده استفاده نکنید.** استفاده کردن از بسته های باتری دیگر می تواند به بروز خطر جراحت یا آتش سوزی منجر شود.

سرویس

1. **سرویس این رابط را به تعمیرکاران واجد شرایط بسپارید و فقط از قطعات یدکی اصل استفاده کنید.** توجه به این نکته تضمین کننده ایمنی این رابط است.
این رابط را از هم باز نکرده یا آنرا دستکاری نکنید. این کار می تواند موجب آتش سوزی، گرمای بیش از حد یا انفجار شود.
اگر متوجه هرگونه مورد غیرعادی در این رابط شدید، آنرا برای بازدید و تعمیر به مراکز مجاز یا مراکز خدمات کارخانه ماکیتا بفرستید.
اگر شخصی با دانش و مهارت تعمیر این وسیله را تعمیر کند، نه تنها با کیفیت مطلوب کار خواهد کرد بلکه خطر بروز حوادث یا جراحت از میان برداشته می شود.

حالة الخلل	السبب المحتمل (خلل)	العلاج
لا يمكن للموصل إنشاء الاتصال بالهاتف الذكي/الكمبيوتر اللوحي.	الإشارة ضعيفة.	قرّب الهاتف الذكي/الكمبيوتر اللوحي من الموصل.
	تم تعطيل اتصال Bluetooth بالهاتف الذكي/الكمبيوتر اللوحي.	شغّل اتصال Bluetooth بالهاتف الذكي/الكمبيوتر اللوحي.
اتصال USB بالكمبيوتر لا يعمل.	كبل USB غير موصول بشكل صحيح.	تأكد من توصيل كابل USB بمنفذ USB بإحكام.
	الكبل مقطوع.	استخدم كبل USB آخر.
	كبل USB غير مطابق للمواصفات.	استخدم كبل USB المحدد في هذا الدليل. ارجع إلى قسم المواصفات.

إذا تعذر حل المشكلة حتى بعد اتخاذ الإجراءات المذكورة أعلاه، فقد يكون الموصل معيبًا. يُرجى الاتصال بمراكز خدمة Makita المعتمدة.

الصيانة

⚠تنبيه: تأكد دائمًا من إيقاف تشغيل الأداة وإزالة صندوق البطارية قبل محاولة إجراء فحص أو صيانة.

إشعار: لا تغسل الموصل بالمياه. خطر حدوث عطل.

إشعار: امسح الجزء الخارجي للموصل من وقت لآخر باستخدام قطعة قماش رطبة تم غمسها في الماء والصابون.

إشعار: تجنب استخدام الجازولين أو البنزين أو التنر أو الكحول أو ما شابه. فقد ينتج عن ذلك تغير لون الجهاز أو تشوه شكله أو تشققه.

للحفاظ على سلامة المنتج وموثوقيته، يجب إجراء أية عمليات إصلاح أو أية إجراءات صيانة أو ضبط أخرى لدى مراكز خدمة المصنع أو Makita المعتمدة، ونوصي دومًا باستعمال قطع غيار من إنتاج Makita.

— **التسجيل في دفتر الملاحظات**
يمكنك تسجيل الأحرف في الأداة وصندوق البطارية (يعتمد عدد الأحرف التي يمكن تسجيلها على الطراز). ويتم استخدامه لإدارة الأدوات وسجل الصيانة.

ملاحظة: قد لا تتوفر بعض الميزات، وفقًا للأداة.

ملاحظة: في أداة فحص الأدوات، يمكن عرض عدد سجلات التشغيل حتى مع الأداة الجديدة تمامًا بسبب عمليات الفحص في المصنع، وما إلى ذلك.

قبل الاستخدام

تثبيت التطبيق

- التطبيق مجاني، ولكن قد يتم فرض رسوم اتصال منفصلة عند تنزيله.
- التطبيق مخصص لمنتجات Makita فقط.
- يُرجى استخدام التطبيق بعد الموافقة على أحدث إصدار من شروط استخدام التطبيق. عند بدء تشغيل التطبيق أو تثبيته، يتم عرض شروط الاستخدام.
- قد يتم تغيير شاشة التطبيق، وربما لا تتوفر، دون إشعار بسبب التحديثات المستقبلية.

خاص بالهواتف الذكية/الأجهزة اللوحية

الإعداد المسبق

لاستخدام التطبيق، يلزم توفر هاتف ذكي/جهاز لوحي (بنظام iOS أو Android).

- iOS (iPhone): يلزم توفر نظام تشغيل iOS 13 أو أحدث.
- Android: يلزم توفر نظام تشغيل Android 9.0 أو أحدث.

مع بعض الاستثناءات، تحتاج أجهزة Android إلى السماح باستخدام معلومات الموقع لاتصالات Bluetooth.

تثبيت التطبيق

1. ابحث عن "Makita Tool Management" في App Store أو Google Play.
يمكنك أيضًا الوصول من خلال مسح رمز QR الموضح في الشكل التالي.

موقع تنزيل تطبيق الهاتف الذكي
◀ **الشكل3**

2. ثبّت التطبيق. يتم إنشاء أيقونة "Makita Tool Management" على الشاشة الرئيسية.

خاص بأجهزة الكمبيوتر الشخصية (PC)

متطلبات النظام

لاستخدام التطبيق، ينبغي استيفاء الكمبيوتر الشخصي (PC) للمتطلبات التالية.

- نظام التشغيل: Windows 10، أو Windows 11

تثبيت التطبيق

1. تفضل بزيارة عنوان URL المبيّن في الشكل التالي.

موقع تنزيل تطبيق الكمبيوتر الشخصي (PC)
◀ **الشكل4**

2. نزّل "MakitaToolManagementSetup_EN_v1020.exe" وثبّت التطبيق.

التوصيل بالكمبيوتر الشخصي (PC)

قبل بدء التطبيق، صِل هذا الموصل بالكمبيوتر الشخصي (PC).
◀ **الشكل5**

إشعار: لا تفصل كبل USB أثناء وميض مصباح اتصال USB الخاص بهذا الموصل.

تركيب صندوق البطارية/الأداة

ملحق اختياري

قبل بدء التطبيق، ركِّب صندوق البطارية والأداة بهذا الموصل.

تركيب صندوق البطارية أو إزالته

⚠**تنبيه: احرص دائمًا على تركيب صندوق البطارية بالكامل حتى تتعذر رؤية العلامة الحمراء.** وإذا لم يحدث ذلك، فقد يسقط فجأة خارج هذا الموصل، مما يتسبب في إصابتك أو إصابة شخص بجوارك.

⚠**تنبيه: توخَ الحذر حتى لا ينحشر إصبعك بين صندوق البطارية وأطراف التوصيل.**

إشعار: اشحن صندوق البطارية قبل استخدامه. لا يمكن استخدام صندوق بطارية ليس به سعة شحن متبقية.

إشعار: عند إزالة صندوق البطارية، تأكد من توقف الأداة المركّبة تمامًا وعدم وجود اتصال مع التطبيق. وإلا، فقد يحدث عطل.

لتركيب صندوق البطارية، قم بمحاذاة اللسان الموجود في صندوق البطارية مع التجويف الموجود في المبيت ثم حركه لينزلق في مكانه. أدخله إلى نهاية المسار حتى يتم تثبيته في مكانه مع صدور صوت طقطقة بسيط. إذا كنت تستطيع رؤية العلامة الحمراء، كما في الشكل، فالبطارية لم يتم تثبيتها بإحكام.
لإزالة صندوق البطارية، حركه لإخراجه من هذا الموصل أثناء تحريك الزر الموجود في مقدمة صندوق البطارية.
◀ **الشكل6: 1.** العلامة الحمراء **2.** الزر **3.** صندوق البطارية

تركيب الأداة أو إزالتها

⚠**تنبيه: لا تضع إصبعك على المفتاح الموجود في الأداة.** وإلا، فقد يتسبب التشغيل دون قصد في وقوع إصابة.

إشعار: عند تركيب الأداة أو إزالتها، تأكد من توقف الأداة المركّبة تمامًا. وإلا، فقد يحدث عطل.

إشعار: عند إزالة الأداة، تأكد من عدم وجود اتصال مع التطبيق. وإلا، فقد يحدث عطل.

ملاحظة: الأداة لا تعمل أثناء توصيل هذا الموصل.

لتركيب الأداة، قم بمحاذاة اللسان الموجود في الموصل مع التجويف الموجود في المبيت ثم حركه لينزلق في مكانه. أدخله إلى نهاية المسار حتى يتم تثبيته في مكانه مع صدور صوت طقطقة بسيط.
لإزالة الأداة، حركه لإخراجه من هذا الموصل أثناء تحريك الزر الموجود في مقدمة هذا الموصل.
◀ **الشكل7**

استكشاف الأعطال وإصلاحها

تحقق من النقاط التالية قبل طلب الإصلاح.

حالة الخلل	السبب المحتمل (خلل)	العلاج
لا يمكن تشغيل الموصل. مصباح الحالة لا يضيء.	سعة البطارية المتبقية منخفضة.	اشحن صندوق البطارية.
	تم تركيب صندوق البطارية بشكل غير صحيح.	أزل صندوق البطارية في الحال. أعد تركيب صندوق البطارية على النحو الموضح في هذا الدليل.
مصباح الحالة يومض باللون الأحمر.	لم يتم تركيب الأداة جيدًا.	أزل الأداة في الحال. أعد تركيب الأداة على النحو الموضح في هذا الدليل.
	تم تركيب صندوق البطارية بشكل غير صحيح.	أزل صندوق البطارية في الحال. أعد تركيب صندوق البطارية على النحو الموضح في هذا الدليل.

<أمثلة على الخلل/العطل>

— الكبل أو طرف التوصيل ساخن بشكل غير طبيعي.
— هناك خدوش عميقة أو تشوهات.
— عند لمس كبل USB، قد يتم توصيل الموصلات بالطاقة أو لا.
— رائحة احتراق.
— هناك حساس كهربائي.

إذا شعرت بأي مشكلة، فافصل مصدر الطاقة عن الموصل فورًا واتصل بمراكز خدمة تابعة للمصنع أو معتمَدة لدى Makita لفحصه وإصلاحه.

2. **إذا لاحظت أي خلل، مثل ارتفاع حرارة صندوق البطارية بشكل زائد أثناء الاستخدام، فأزل صندوق البطارية وتوقف فورًا عن الاستخدام.** قد يؤدي الاستمرار في الاستخدام إلى انبعاث دخان أو نشوب حريق أو وقوع انفجار.
3. **لا تقم بتخزين هذا الموصل، في الأماكن التي قد تبلغ درجة الحرارة فيها 50 °C (122 °F) أو تزيد عنها أو تستخدمه بها. خزّنه في مكان جاف وبعيدًا عن متناول الأطفال.** هناك خطر وقوع حادث.
4. **لا تلمس أطراف التوصيل بأيدٍ مبللة.** خطر الصعق بالكهرباء.
5. **لا تسقط هذا الموصل.** خطر حدوث عطل.

احتفظ بهذه الإرشادات – يتضمن هذا الدليل إرشادات التشغيل والسلامة المهمة الخاصة بهذا الموصل.

في حالة إعطاء هذا الموصل لأشخاص آخرين، احرص دائمًا على إرفاق دليل الإرشادات هذا معه.

تحذيرات السلامة المتعلقة بالموجات اللاسلكية

1. **لا تستخدم هذا المنتج بالقرب من الأجهزة الإلكترونية ذات التحكم عالي الدقة والإشارات الخافتة. (أمثلة على الأجهزة الإلكترونية التي تتطلب الحذر: جهاز سمع، جهاز تنظيم ضربات القلب، معدات طبية أخرى، جهاز إنذار حريق، باب آلي، ومعدات تحكم آلية أخرى).**
2. الموجات اللاسلكية الصادرة عن هذا المنتج غير مضمونة في جميع البيئات. في الحالات التالية، قد لا تصل الموجات اللاسلكية أو قد يتم اعتراضها.
   — عند استخدام هذا المنتج في المباني التي يتم فيها استخدام الخرسانة أو حديد التسليح أو المعادن.
   — عند استخدام هذا المنتج بالقرب من العوائق.
   — عند تداخل هذا المنتج مع أجهزة الاتصال اللاسلكية التي تستخدم التردد ذاته.
   — عند استخدام هذا المنتج بالقرب من معدات مثل أفران الميكروويف التي تولد مجالاً مغناطيسيًا أو كهرباء ساكنة أو تتسبب في تداخل لاسلكي.

العلامات التجارية ذات الصلة والعلامات التجارية المسجلة

- تعتبر علامة كلمة Bluetooth® وشعاراتها علامات تجارية مسجلة مملوكة لشركة Bluetooth SIG, Inc. وأي استخدام من قبل شركة Makita لهذه العلامات بموجب ترخيص. العلامات التجارية والأسماء التجارية الأخرى تخص أصحابها المعنيين.
- Android وGoogle Play علامتان تجاريتان أو علامتان تجاريتان مسجلتان لشركة Google LLC.
- iPhone علامة تجارية لشركة Apple Inc. ومسجلة في الولايات المتحدة وبلدان أخرى.
- يتم استخدام علامة iPhone التجارية بموجب ترخيص من Aiphone Co., Ltd.
- App Store علامة خدمة لشركة Apple Inc.
- جميع العلامات التجارية الأخرى الواردة في هذا المستند ملك لأصحابها المعنيين.

لاحظ أنه تم حذف علامتي ™ و® في بعض النص الرئيسي.

وصف الأجزاء

◀ **الشكل2**

1. **الزر**
2. **منفذ USB**
   للاتصال بالكمبيوتر الشخصي (PC). لا يمكن استخدامه لشحن أجهزة USB.
3. **الحالة**

المصباح	الحالة
مُطفأ	مصدر الطاقة (صندوق البطارية/USB) غير متصل بهذا الموصل.
يضيء باللون الأخضر	مصدر الطاقة متصل بهذا الموصل.
يومض باللون الأحمر	خطأ في قراءة/تحميل البيانات

4. **الوضع**
   راجع دليل التطبيق على الويب للحصول على تفاصيل لكل وضع.

المصباح	الوضع
مُطفأ	وضع الاتصال (Comm)
يضيء باللون الأحمر	الوضع المستقل (البطارية)
يضيء باللون الأخضر	الوضع المستقل (الأداة)

5. **اتصال USB**

المصباح	اتصال USB
مُطفأ	تطبيق الكمبيوتر الشخصي (PC) غير متصل بهذا الموصل.
يضيء باللون الأخضر	تطبيق الكمبيوتر الشخصي (PC) متصل بهذا الموصل.
يومض باللون الأخضر (بسرعة)	جارٍ الاتصال بتطبيق الكمبيوتر الشخصي (PC)

6. **اتصال Bluetooth**

المصباح	اتصال Bluetooth
مُطفأ	لا يتم إنشاء موجات لاسلكية.
يضيء باللون الأزرق	تم إنشاء الاتصال.
يومض باللون الأزرق	يتم إنشاء موجات لاسلكية. (لا يتم إنشاء الاتصال.)
يومض باللون الأزرق (بسرعة)	جارٍ الاتصال بتطبيق الهاتف الذكي

فيمَ يمكنك استخدام ADP12

للحصول على تفاصيل حول كيفية استخدام التطبيق، راجع دليل التطبيق على الويب للطراز ADP12. (ارجع إلى الشكل 1.)

الميزات

- **إعداد منع السرقة (رمز PIN)**
  يمكنك تعيين رمز رقم PIN لكل أداة وصندوق بطارية. لا يمكن تشغيل الأداة وصندوق البطارية إلا عند إدخال رموز PIN متطابقة.
- **إعداد مؤقت البطارية**
  يمكن ضبط وقت/تاريخ انتهاء الصلاحية على صناديق البطاريات وفقًا لجدول زمني للتركيب، بحيث لا تكون صناديق البطارية قابلة للاستخدام بعد الانتهاء من التركيب.
- **خدمة المساعدة**
  — **أداة فحص الأدوات**
  يمكن عرض حالة الأداة وسجل التشغيل.
  — **أداة فحص البطارية**
  يمكن عرض حالة البطارية وسجل التشغيل.

المواصفات

الطراز:		ADP12
صندوق البطارية الملائم		BL4080F / BL4050F / BL4040 / BL4025 / BL4020
الأبعاد (الطول x العرض x الارتفاع) (بدون البطارية والأداة)		55 mm x 85 mm x 98 mm
الوزن الصافي (بدون البطارية والأداة)		0.17 kg
Bluetooth	إصدار ®Bluetooth	5.1 (Bluetooth منخفض الطاقة)
	نطاق الإرسال	حوالي 10 m
	نطاق التردد	2,402 MHz - 2,480 MHz
	الحد الأقصى لطاقة تردد الراديو	0.11 dBm (EIRP)

- نظرًا لما يقدمه برنامج البحث والتطوير لدينا بشكل مستمر، فإن المواصفات الواردة في هذا الدليل عُرضة للتغيير دون إخطار.
- قد تختلف المواصفات من بلد لآخر.
- قد لا تتوفر بعض صناديق البطاريات المذكورة أعلاه، بناءً على المنطقة التي تقيم بها.

كبل USB مناسب

استخدم كبل USB مطابقًا لطرف توصيل USB Type-C.
نوصي بكبل USB مغلف ومتوافق مع USB-IF وبطول يصل إلى حوالي 1.8 m.

خاص بمصدر الطاقة المتصل من خلال سلك

تعتمد إمكانية توصيل مصدر الطاقة بالسلك على الأداة التي سيتم استخدامه معها. ارجع إلى مواصفات الأداة.

إشعار عن الأدوات غير المتوافقة

بعض الأدوات غير متوافقة مع هذا الموصل. يُرجى الرجوع إلى دليل الويب المبيّن في الشكل للتعرّف على أرقام الطراز المحدد.

دليل التطبيق على الويب للطراز ADP12
◄ **الشكل1**

الرموز

فيما يلي عرض للرموز التي يمكن استخدامها مع هذا الجهاز. فتأكد من فهم معناها قبل الاستعمال.

	اقرأ دليل الإرشادات.
	للاستخدام في الأماكن الداخلية فقط.
	خاص بدول الاتحاد الأوروبي فقط بسبب وجود مكونات خطيرة في المعدات، قد يكون لنفايات المعدات الكهربائية والإلكترونية والمراكمات والبطاريات تأثير سلبي على البيئة وصحة الإنسان. ولا تتخلص من الأجهزة الكهربائية والإلكترونية أو البطاريات مع النفايات المنزلية! ووفقًا للتوجيه الأوروبي حول نفايات المعدات الكهربائية والإلكترونية والمراكمات والبطاريات وتواؤمها مع القانون الوطني، يجب تجميع نفايات المعدات الكهربائية والإلكترونية والبطاريات والمراكمات على نحو منفصل وتسليمها إلى نقطة تجميع نفايات البلدية، التي تعمل وفقًا للوائح حماية البيئة. ويُشار إلى هذا برمز سلة ذات عجلات عليها علامة × موضوعة على المعدات.
Ni-MH Li-ion	

تحذيرات السلامة

قبل استخدام هذا الموصل، اقرأ جميع الإرشادات والرموز التحذيرية المبيّنة على هذا الموصل وصندوق البطارية والمنتج الذي يستخدم هذا الموصل. اتبع جميع التحذيرات والإرشادات المتعلقة بالسلامة. قد ينتج عن عدم قراءتها التعرض لصدمة كهربية أو نشوب حريق و/أو إصابة خطيرة.

السلامة في منطقة العمل

1. **لا تُعرّض هذا الموصل للمطر أو الثلج أو البلل.** وإلا، فقد يدخل الماء إلى الموصل ويتسبب في صدمة كهربية أو دائرة قصر.
2. **تجنب تشغيل الموصل في محيط قابل للانفجار، كالتشغيل في محيط يحتوي على سوائل أو غازات أو غبار قابل للاشتعال.** خطر انفجار أو نشوب حريق.

السلامة من الكهرباء

1. **استخدم كبل USB مطابقًا لطرف توصيل USB Type-C. لا تعدل كبل USB.** وإلا، فقد يحدث عطل.
2. **لا تقصر أطراف التوصيل. أبعد طرف التوصيل عن الأجسام المعدنية الأخرى، كالإبر أو الأسلاك، التي قد تنشئ اتصالاً من طرف توصيل إلى آخر.** قد يؤدي حدوث قصر في أطراف التوصيل إلى الإصابة بحروق أو نشوب حريق.
3. **لا تستخدم هذا الموصل إلا مع حزم البطاريات المصنعة له خصيصًا. لا تستخدم بطارية معدلة.** قد يؤدي استخدام حزم بطاريات أخرى إلى خطر وقوع إصابة أو نشوب حريق.

الخدمة

1. **قم بصيانة هذا الموصل لدى فني إصلاح مؤهل، على ألا يكون ذلك إلا باستخدام قطع غيار أصلية مطابقة.** وهذا يضمن الحفاظ على سلامة هذا الموصل.
لا تقم بفك هذا الموصل أو تعبث به. قد يؤدي ذلك إلى نشوب حريق أو تولد حرارة زائدة أو حدوث انفجار.
إذا لاحظت أي خلل في هذا الموصل، فأرسله إلى مراكز خدمة تابعة للمصنع أو معتمدة لدى Makita لفحصه وإصلاحه.
إذا تم إصلاح هذا المنتج بواسطة شخص ليس لديه المعرفة والمهارات اللازمة للإصلاح، فلن يعمل بالكفاءة المطلوبة، وسيكون هناك أيضًا خطر وقوع حادث أو إصابة.

تحذيرات أمان إضافية

1. **افحص المنتج بحثًا عن أجزاء تالفة. إذا حدث أي خلل أو عطل، فتوقف فورًا عن استخدام هذا الموصل.** إذا واصلت استخدامه، فقد ينبعث دخان/ينشب حريق وقد تتعرض لصدمة كهربائية أو إصابة.

Makita Corporation
3-11-8, Sumiyoshi-cho,
Anjo, Aichi 446-8502 Japan
www.makita.com

885A07-897
EN, FR, ES, ZHCN,
ZHTW, ID, MS, VI,
TH, FA, AR
20230215

Quebec Notice — Warranty of Availability (Bill 29)
Avis (Québec) — Garantie de disponibilité (projet de loi 29)

For Québec customers only:
Pour les clients du Québec seulement :

NOTICE TO QUÉBEC CONSUMERS – Warranty of availability of replacement parts, repair services and related maintenance/repair information. *Please note that while Makita Canada Inc. ("Makita") makes reasonable efforts to have replacement parts and/or maintenance/repair information available for certain products, please note that Makita does not guarantee the availability of replacement parts, repair services or maintenance/repair information within the meaning of section 39 of the Quebec Consumer Protection Act and sections 79.18 to 79.20 of the Regulation Respecting the Application of the Consumer Protection Act, for any Makita® products manufactured, imported, distributed, advertised, offered for sale and/or sold in Quebec (whether through authorized dealers, or any other distribution channel).*	***AVIS AUX CONSOMMATEURS DU QUÉBEC – Garantie de disponibilité des pièces de rechange, services de réparation, et renseignements relatifs à l'entretien et à la réparation.*** *Bien que Makita Canada Inc. (« Makita ») déploie des efforts raisonnables afin de rendre disponibles les pièces de rechange et/ou les renseignements relatifs à l'entretien ou à la réparation de certains produits, Makita ne garantit pas la disponibilité des pièces de rechange, des services de réparation ou des renseignements nécessaires à l'entretien ou à la réparation au sens de l'article 39 de la Loi sur la protection du consommateur du Québec et des articles 79.18 à 79.20 du Règlement d'application de la loi sur la protection du consommateur pour aucun produit Makita^MD fabriqué, importé, distribué, annoncé, offert en vente et/ou vendu au Québec (que ce soit par l'intermédiaire de détaillants autorisés ou d'autres voies de distribution).*